BREVETTI MONTOLIT®

SINCE 1946

Attrezzature Professionali per Posatori

PROFESSIONAL TOOLS FOR TILE LAYERS

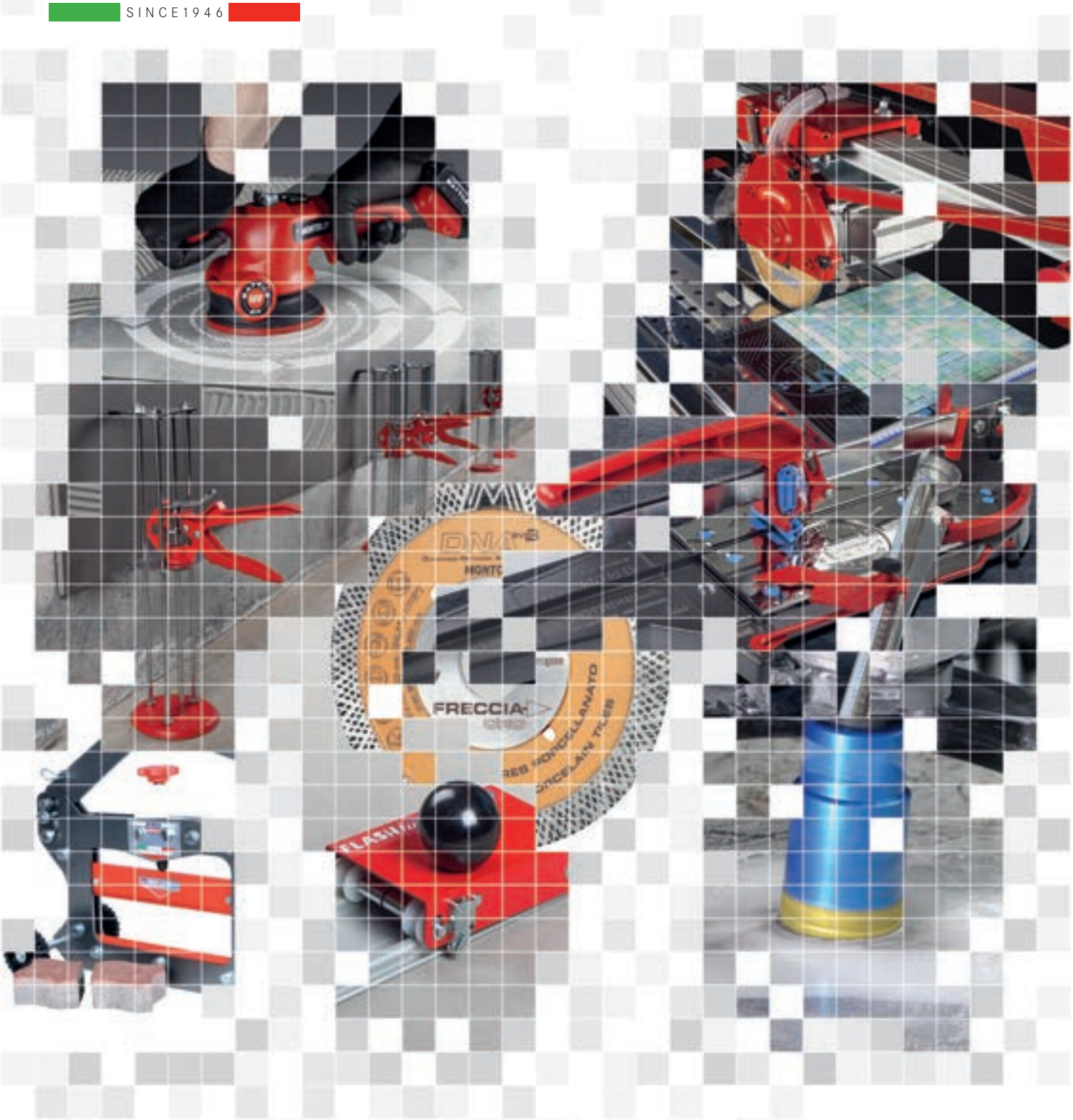

GENERAL PRODUCT PORTFOLIO

Catalogo Generale

LIFTERS

SOLLEVATORI LIVELLANTI
LEVELING LIFTER
SYSTEME DE LEVAGE ET NIVELLEMENT
NIVELLIERSYSTEM
SISTEMA DE ELEVATION E NIVELACION

PAG. 21

SUPERLIFT

SISTEMA MODULARE DI MOVIMENTAZIONE LASTRE
MODULAR HANDLING SYSTEM FOR SLABS
SYSTÈME MODULAIRE DE MANIPULATION DES GRANDS CARREAUX
HANDHABUNG BAUKASTEN DER GROSSE FLIESEN
SISTEMA MODULAR DE MOVILIZACIÓN DE LOSAS

PAG. 22

TABLE-ONE

BANCO DA LAVORO
WORK-TABLE
TABLE DE TRAVAIL
ARBEITSTISCH
BANCO DE TRABAJO

PAG. 24

TOPROFILE

PROFILATORE PROFESSIONALE
PROFESSIONAL BEVEL PROFILE
BISEAUTAGE PROFESSIONNELLE
PROFI-PROFILFRÄSE
PERFILADOR PROFESIONAL

PAG. 29

BATTILE

VENTOSE BATTENTI PER PIASTRELLE E LASTRE
THUMPING SUCTION CUPS FOR TILES AND SLABS
VENTOUSES À LEVIER AVEC PERCUSSIONS POUR CARREAUX ET DALLES
ELEKTRISCHER VIBRATIONSSAUGHEBER FÜR FLIESEN UND PLATTEN
VENTOSAS VIBRANTE PARA BALDOSAS Y LOSAS

PAG. 30

SLIM CUT

DISCHI DIAMANTATI SUPERSOTTILI
SUPER THIN DIAMOND BLADES
DISQUES DIAMANTES SUPER MINCE
SUPER DÜNNE DIAMANTTRENNSCHEIBEN
DISCOS DIAMANTADOS SÚPER DELGADOS

CSS

PAG. 32

DIAMOND *KITS*

SET DIAMANTATI PER LASTRE SOTTILI
DIAMOND KITS FOR THIN SLABS
KITS DIAMANTÉS POUR LES DALLES MINCES
DIAMANT-KITS FÜR DÜNNE GROSSE FORMATE
SET DIAMANTADOS PARA LOSAS DELGADOS

PAG. 32

MONTHOR

MAZZA PER LASTRE / AUTOBLOCCANTI
HAMMER FOR SLAB AND KEYBLOCK MATERIAL
MASSE POUR FEUILLES/AUTOBLOQUANTS
VORSCHLAGHAMMER FÜR PLATTEN/SELBSTBLOCKIEREND
MARTILLO PARA LOSAS/ AUTOBLOQUEANTES

PAG. 48

BLOCKUT

TRANCIABLOCCHI
PAVING BLOCK CUTTER
DÉCOUPEUSE À DALLES ET À PAVÉ
GEHWEG-PLATTENSPALTER
CORTADORA DE AUTOBLOQUEANTES

PAG. 49

TUTORCUT-U

GUIDA ASSISTITA PER TAGLI PERFETTI
ASSISTED GUIDE FOR PERFECT CUTS
GUIDAGE ASSISTÉ POUR DES COUPES PARFAITES
UNTERSTÜTZTE FÜHRUNG FÜR PERFEKTE SCHNITTE
GUÍA ASISTIDA PARA CORTES PERFECTOS

PAG. 52

Toutes les déscriptions et illustrations sont fournies à titre indicatif. Etant entendues les données essentielles des modèles ci déscrits et illustrés, la Société se réserve le droit de modifier les produits toutes les fois et sans préavis au but de leur amélioration ou du point de vue constructif et de la commercialisation.

Abbildungen und Beschreibungen sind nicht verbindlich. Die Firma MONTOLIT behält sich das Recht vor, zu jeder Zeit und ohne Voranmeldung Änderungen, und Besserungen der Produkte vorzunehmen, sowohl in technischer als auch in kaufmännischer Hinsicht.

Las descripciones y las ilustraciones son entregadas como simple título indicativo. La Casa fabricante se reserva el derecho, de mantener las características esenciales de los modelos aquí descritas e ilustrados, y de aportar a sus mismos productos, en cualquier momento, y sin aviso previo, modificaciones consideradas necesarias para su mejora o para cualquier exigencia de carácter constructivo o comercial.

CONTINUOUS RIM • DNA EVO3

CBX

PAG. 56

NEW 2020

TURBO - LASER

FORETTI DIAMANTATI A SETTORI
SEGMENTED DIAMOND CORE-DRILLS
FORETS DIAMANTES A SEGMENTS
SEGMENTIERTE DIAMANTBOHRKRONEN
CORONAS DIAMANTADAS EN SEGMENTOS

FUT-S

PAG. 64

LASER • LASERMONT

LIH

PAG. 69

NEW 2020

MONDRILLO • BLACK

FORATURA A SECCO
DRY DRILLING
PERÇAGE A SEC
TROCKENBOHRUNG
PERFORACIÓN EN SECO

FSB

PAG. 77

NEW 2020

KILLER GRES • DNA

FORATURA A SECCO
DRY DRILLING
PERÇAGE A SEC
TROCKENBOHRUNG
PERFORACIÓN EN SECO

PAG. 79

MONDRILLO

FRESA DIAMANTATA UNIVERSALE
UNIVERSAL DIAMOND MILLING
FRAISE DIAMANTÉE UNIVERSELLE
UNIVERSAL-DIAMANT-FRÄSFINGER
FRESA DIAMANTADA UNIVERSAL

FPUS6

PAG. 84

MONDRILLO

MOLE DIAMANTATE PER TAGLIO E LEVIGATURA
DIAMOND CUP WHEELS FOR CUTTING AND GRINDING
MEULES DIAMANTEES POUR DÉCOUPE ET PONÇAGE
DIAMANT-SCHLEIFSCHEIBE FÜR SCHNEIDEN UND SCHLEIFEN
PLATOS DIAMANTADOS MULTIUSO

STL-M

PAG. 87

MASTERTECH

PLATORELLI LAMELLARI
LAMELLAR DIAMOND GRINDING WHEEL
MEULE DIAMANTÉE LAMELLAIRE
DIAMANTSCHELIFTOPF
MUELA DE DIAMANTE LAMINAR

NEW 2020

PAG. 88

PLUME

MOLA DIAMANTATA PER LEVIGATURA
DIAMOND GRINDING CUP WHEEL
MEULE DIAMANTÉE POUR PONÇAGE
DIAMANT-TOPFSCHLEIFSCHEIBE
MUELA DE DIAMANTE PARA EL PULIDO

PAG. 89

SAFE DIAMOND BOX

CUSTODIA PER UTENSILI DIAMANTATI
CASE FOR DIAMOND TOOLS
BOÎTE RENFORCÉ POUR OUTILS DIAMANTÉS
KOFFER FÜR DIAMANTWERKZEUGE
CAJA PARA HERRAMIENTAS DIAMANTADAS

NEW 2020

NEWS

Descrizioni ed illustrazioni si intendono fornite a semplice titolo indicativo. La Casa si riserva il diritto, ferme restando le caratteristiche essenziali dei modelli qui descritti ed illustrati, di apportare ai propri prodotti, in qualunque momento, e senza preavviso, le eventuali modifiche da essa ritenute necessarie a scopo di miglioramento o per qualsiasi esigenza di carattere costruttivo o commerciale.

Descriptions and illustrations are purely indicative. Without prejudice to the essential features of the models described and illustrated herein, the Company reserves all rights of marking product changes and without notice at any moment considered necessary for improvement of required in the interest of product engineering and sale.

Brevetti Montolit S.p.A. si occupa dal 1946 della progettazione, produzione e commercializzazione di attrezzature professionali per la lavorazione e la posa di ceramica e pietre naturali.
Tutti i prodotti della gamma sono coperti, interamente o in parte, da brevetti nazionali o internazionali allo scopo di proteggere e tutelare gli interessi dei Clienti che possono così contare su prodotti unici.
Dalle prime semplici ma ingegnose "macchine" manuali per il taglio e la foratura di materiali come marmo e granito, si è passati nel tempo a soluzioni più complesse (sempre esclusive) per la lavorazione di ogni tipo di ceramica, gres porcellanato o materiale lapideo.
Nei primi anni novanta, Brevetti Montolit è entrata, come protagonista, anche nel contrastato mercato dell'utensile diamantato ed è ora in grado di competere con i leader a livello internazionale.
Per la genialità delle idee, la robustezza, qualità e durata dei prodotti, sono stati conferiti a Brevetti Montolit S.p.A. diversi riconoscimenti internazionali tra cui l'ambito Premio Europeo "Mercurio d'oro" ed il premio Mondiale "Ercole d'oro".

The story of Brevetti Montolit™ begins in Italy in 1946; its inception was in a small, highly specialized workshop in Northern Italy for the design and production of building tools.
Over 70 years later, still operating under the skilled hand of the Montoli family, Montolit™ has become leader in the Italian tiling tools market, sold in over 80 countries worldwide.
Several technical partnerships with International Tiling Schools, Universities and Ceramic tiles Factories keep Brevetti Montolit ahead of tiling tools evolving trends, producing equipment that stands out for its advanced technical solutions, robustness, and long life.

L"histoire de Brevetti Montolit™ commence en Italie en 1946 dans un petit atelier, hautement spécialisé dans le Nord de l'Italie pour la conception et la production d'outils de construction.
Plus de 70 ans plus tard et toujours en activité sous la main habile de la famille Montoli, l'entreprise Montolit™ est devenue leader du marché italien des outils de carrelage, vendu dans plus de 80 pays dans le monde entier.
Plusieurs partenariats techniques avec les écoles de carrelage international, les universités et les usines de carrelage en céramique permettent à Brevetti Montolit de garder une longueur d'avance sur les tendances de l'évolution des outils de carrelage, en produisant des équipements qui se distinguent par ses solutions techniques avancées, la robustesse et une longue durée de vie.

Die Geschichte von Brevetti Montolit™ beginnt 1946 in Italien; am Anfang stand eine kleine, hoch spezialisierte Werkstatt in Norditalien für die Entwicklung und die Fertigung von Bauwerkzeugen.
Über 70 Jahre später, immer noch unter der geschickten Leitung der Familie Montoli, ist Montolit™ zum führenden Unternehmen des italienischen Marktes der Fliesenleger-Werkzeuge geworden, die in über 80 Ländern weltweit verkauft werden.
Zahlreiche Partnerschaften mit internationalen Fliesenleger-Schulen, Universitäten und Keramikfliesen-Herstellern lassen Brevetti Montolit an der Spitze der Entwicklungstendenzen von Fliesenleger-Werkzeugen stehen, indem es Geräte produziert, die sich aufgrund ihrer fortgeschrittenen technischen Lösungen, robusten Bauweise und Langlebigkeit auszeichnen.

Brevetti Montolit S.p.A. se dedica desde 1946 al diseño, producción y comercialización de equipos profesionales para la elaboración y la colocación de cerámica y piedras naturales. Todos los productos de la gama están cubiertos, completamente o en parte, por patentes nacionales o internacionales con el objeto de proteger y tutelar los intereses de los Clientes que puedan así contar con productos únicos.Desde las primeras simples pero ingeniosas máquinas manuales para el corte y el perforado de materiales como mármol y granito, se ha pasado con el tiempo a soluciones más complejas (siempre exclusivas) para la elaboración de todo tipo de cerámica, gres porcelánico o material lapídeo. En los primeros años noventa, Brevetti Montolit hizo su entrada, como protagonista, incluso en el competitivo mercado de los útiles diamantados y ahora está en condiciones de competir con las empresas líderes a nivel internacional.Por la genialidad de sus ideas, la solidez, la calidad y la duración de los productos, Brevetti Montolit S.p.A. ha recibido diferentes reconocimientos internacionales, entre ellos, el codiciado Premio Europeo "Mercurio d'oro" y el premio mundial "Ercole d'oro".

MÁQUINAS Y EQUIPOS • *MASCHINEN UND AUSRÜSTUNGEN* • MACHINES ET OUTILLAGE • *MACHINES AND EQUIPMENT* • MACCHINE ED ATTREZZATURE

TAGLIAPIASTRELLE MANUALI
MANUAL TILE CUTTERS
DÉCOUPEUSE À CARREAUX MANUEL
MANUELLE FLIESENSCHNEIDER
CORTADORAS MANUALES DE BALDOSAS
pag. 6

ATTREZZATURE PER GRANDI FORMATI
EQUIPMENT FOR GIANT TILES
ÉQUIPEMENT POUR LES CARREAUX GÉANTS
AUSRÜSTUNG FÜR GROSSE-FLIESEN
EQUIPO PARA BALDOSAS GIGANTES
pag. 19

ATTREZZATURE ELETTRICHE
ELECTRIC EQUIPMENT
ÉQUIPEMENT ELECTRIQUE
ELEKTRISCHE AUSRÜSTUNG
EQUIPO ELECTRICO
pag. 33

ACCESSORI PER LA POSA
ACCESSORIES FOR THE LAYING OF TILES
ACCESSOIRES POUR LA POSE
ZUBEHÖR FÜR DAS VERLEGEN VON FLIESEN
ACCESORIOS PARA LA INSTALACIÓN DE BALDOSAS
pag. 42

TRANCIABLOCCHETTI / TAGLIATEGOLE
PAVING BLOCK CUTTERS / ROOF TILES CUTTERS
DÉCOUPEUSE À DALLES ET À PAVÉ / DÉCOUPEUSE A TUILES
GEHWEG-PLATTENSPALTER / DACHZIEGEL HANDSCHNEIDER
CORTADORAS DE BLOQUES MANUAL / CORTADORA DE TEJAS
pag. 48

LAME CIRCOLARI PER LEGNO
CIRCULAR BLADES FOR TIMBER
LAMES CIRCULAIRES POUR LE BOIS
KREISSÄGEBLÄTTER FÜR HOLZ
CUCHILLAS CIRCULARES PARA MADERA
pag. 50

HERRAMIENTAS DE DIAMANTE • *DIAMANTWERKZEUGE* • OUTILS DIAMANTÉS • *DIAMOND TOOLS* • UTENSILI DIAMANTATI

GUIDA ASSISTITA PER TAGLI PERFETTI
ASSISTED GUIDE FOR PERFECT CUTS
GUIDAGE ASSISTÉ POUR DES COUPES PARFAITES
UNTERSTÜTZTE FÜHRUNG FÜR PERFEKTE SCHNITTE
GUÍA ASISTIDA PARA CORTES PERFECTOS
pag. 52

UTENSILI DIAMANTATI "DNA"
"DNA" DIAMOND TOOLS
OUTILS DIAMANT "DNA"
"DNA" DIAMANT-WERKZEUGE
HERRAMIENTAS DE DIAMANTES "DNA"
pag. 53

DISCHI DIAMANTATI
DIAMOND BLADES
DISQUES DIAMANTES
DIAMANTTRENNSCHEIBEN
DISCOS DIAMANTADOS
pag. 66

FORATURA
DRILLING
PERÇAGE
BOHREN
PERFORACIÓN
pag. 73

LAVORAZIONI SPECIALI
SPECIAL WORKS
OUTILS POUR TRAVAUX SPÉCIAUX
BESONDERE VERARBEITUNGEN
OBRAS ESPECIALES
pag. 83

ESPOSITORI MODULARI
ASSEMBLING DISPLAYS
PRÉSENTOIRS MODULAIRES
AUSSTELL-MODULE
DISPOSITIVOS MODULARES
pag. 92

Incisione ergonomica a spinta
Ergonomic Push incision
Incision ergonomique par poussée
Ergonomisch geformter Griff beim Stossen ritzt und bricht man gleichzeitig
Incision ergonomique par poussée

Massima precisione
Maximum precision
Maximum de précision
Höchste Genauigkeit
Máxima precisión

Lubrificazione integrata
Integrated lubrication point
Lubrification intégrée
Integrierte Schmierung
Lubricación integrada

Telaio a scatola rinforzato
Reinforced frame
Cadre à boîte renforcé
Kastenrahmen-System aus Alu höhe Festigkeit bei geringem Gewicht
Structura reforzada

100% materiale riciclabile
100% recycled material
100% recyclable
100% recyklierbar
Material 100% reciclable

100% MADE IN ITALY

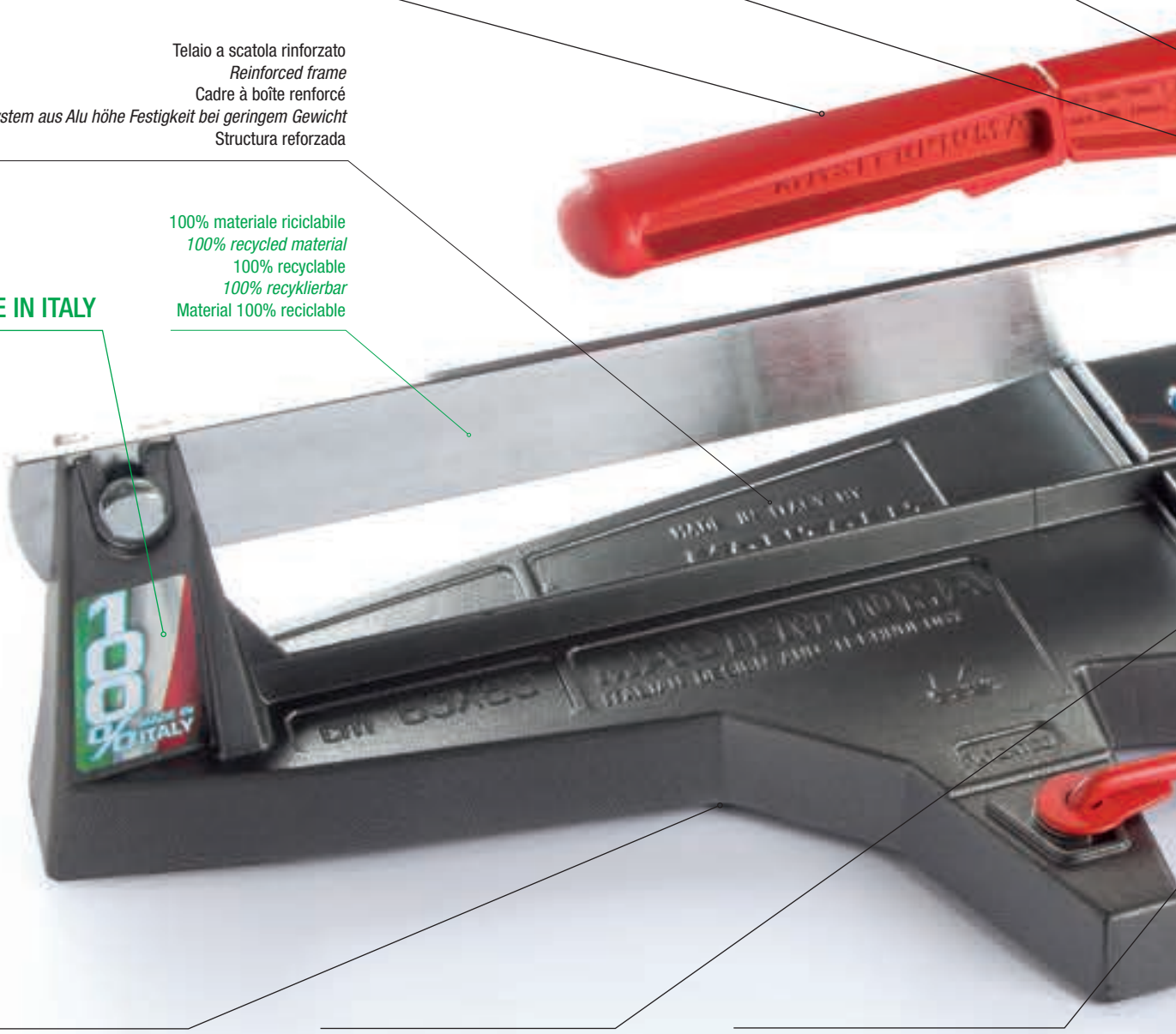

Piedoni antisdrucciolo
Non-slip feet
Pieds antidérapants
Rutschsichere Kunststoffüsse, auswechselbar
Pies antideslizantes

Piani in acciaio molleggiati
Sprung metal support tables
Plans d'acier amortis
Auflage aus Stahl ist gefedert
Superficies de soporte en acero suspendido

Braccio estensibile per grandi formati
Extension arm for supporting big tiles
Bras extensible pour grandes tailles
Zusätzlich ausfahrbarer Arm für grosses Format
Brazo extensible para soportar baldosas grandes

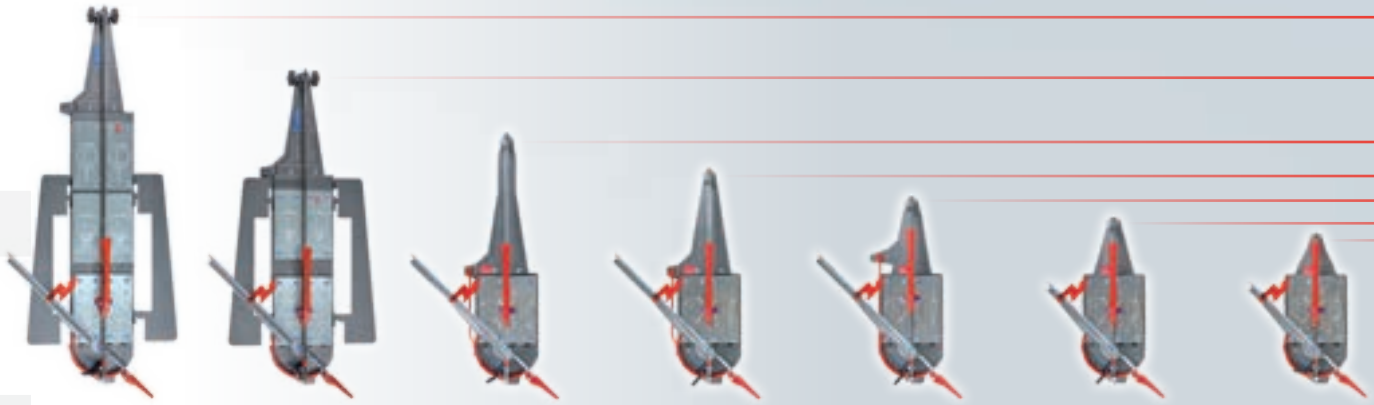

art. **155P3**	art. **125P3**	art. **93P3**	art. **75P3**	art. **63P3**	art. **52P3**	art. **44P3**
155cm	125cm	93cm	75cm	63cm	52cm	44cm
(61")	*(49")*	*(36")*	*(29")*	*(24,5")*	*(20")*	*(17")*

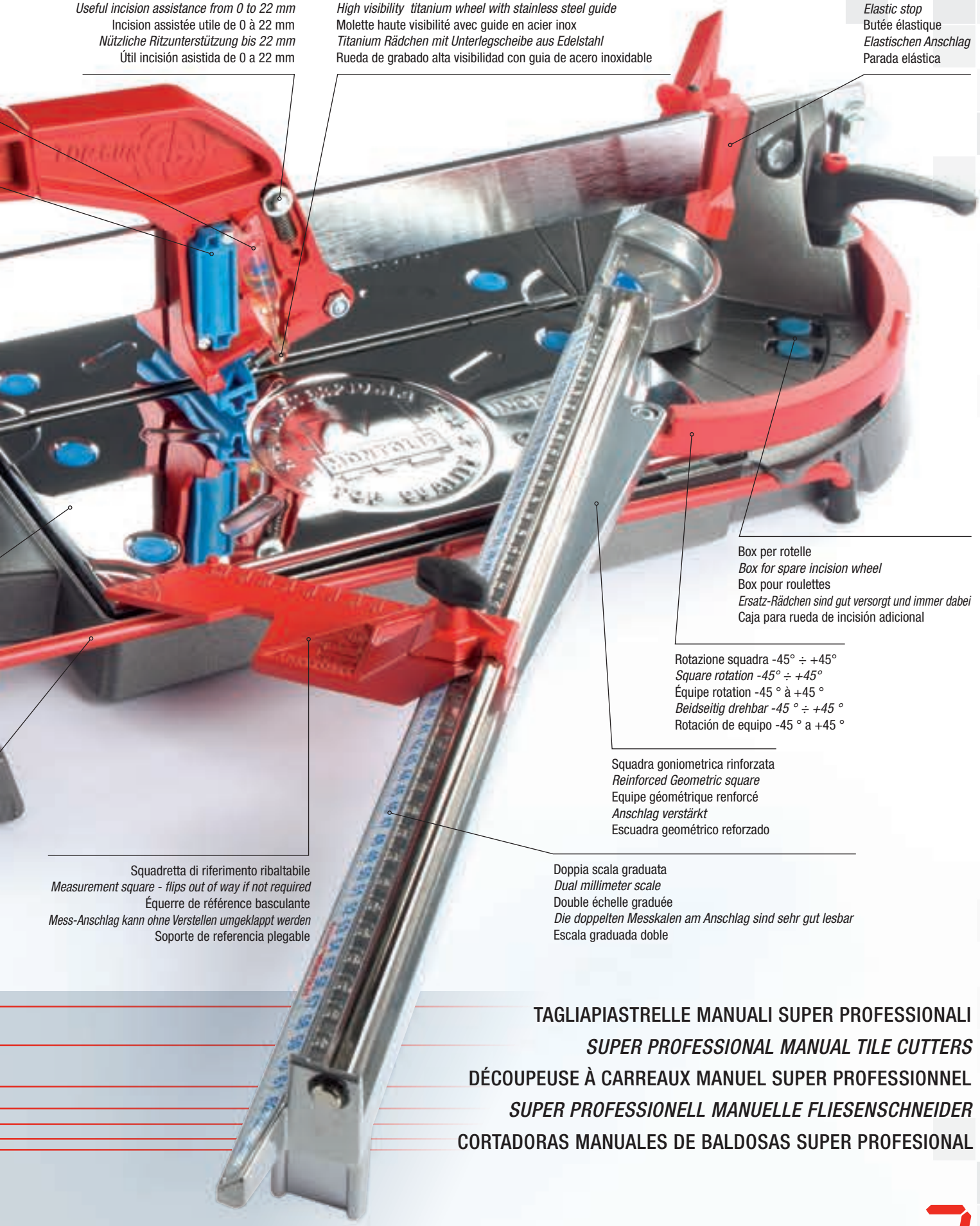

TAGLIAPIASTRELLE MANUALI SUPER PROFESSIONALI

SUPER PROFESSIONAL MANUAL TILE CUTTERS

DÉCOUPEUSE À CARREAUX MANUEL SUPER PROFESSIONNEL

SUPER PROFESSIONELL MANUELLE FLIESENSCHNEIDER

CORTADORAS MANUALES DE BALDOSAS SUPER PROFESIONAL

MASTERPIUMA 3

MASTERPIUMA *EVOLUTION 3*

TAGLIAPIASTRELLE • *TILE CUTTERS* • DÉCOUPEUSE À CARREAUX • *FLIESENSCHNEIDER* • CORTADORA DE BALDOSAS

INCISIONE A SPINTA ★ PUSH VERSION ★

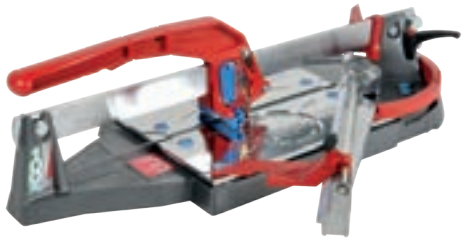

Art. 44P3 — 44 cm · *17 inch*

cm	*inch*	cm	*inch*	kg	BOX
31 x 31	*12 x 12*	0 ÷ 2,2	*0 ÷ 7/8*	7,7	C/1

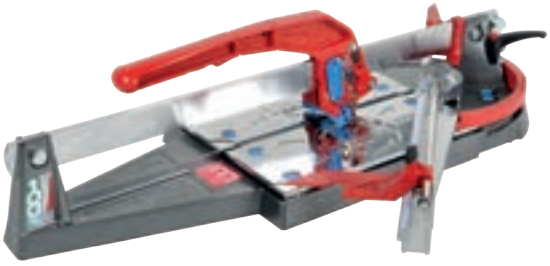

Art. 52P3 — 52 cm · *20 inch*

cm	*inch*	cm	*inch*	kg	BOX
37 x 37	*14 x 14*	0 ÷ 2,2	*0 ÷ 7/8*	8,2	C/1

Art. 63P3 — 63 cm · *24,5 inch*

cm	*inch*	cm	*inch*	kg	BOX
44 x 44	*17 x 17*	0 ÷ 2,2	*0 ÷ 7/8*	9,5	C/1

Art. 75P3 — 75 cm · *29 inch*

cm	*inch*	cm	*inch*	kg	BOX
53 x 53	*21 x 21*	0 ÷ 2,2	*0 ÷ 7/8*	11,8	C/1

MASTERPIUMA *EVOLUTION 3*

TAGLIAPIASTRELLE • *TILE CUTTERS* • DÉCOUPEUSE À CARREAUX • *FLIESENSCHNEIDER* • CORTADORA DE BALDOSAS

INCISIONE A SPINTA ★ PUSH VERSION ★

Art. 93P3 — 93 cm · *36 inch*

cm	*inch*	cm	*inch*	kg	BOX
66 x 66	*26 x 26*	0 ÷ 2,2	*0 ÷ 7/8*	13,0	C/1

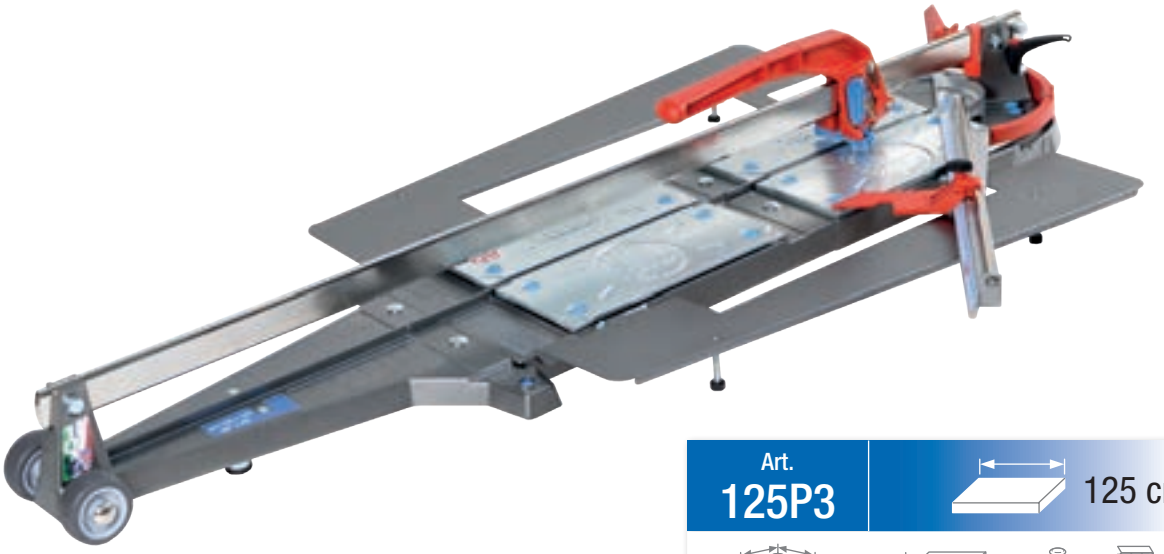

Art. 125P3 — 125 cm · *49 inch*

cm	*inch*	cm	*inch*	kg	BOX
88 x 88	*34,5 x 34,5*	0 ÷ 2,2	*0 ÷ 7/8*	24,0	C/1

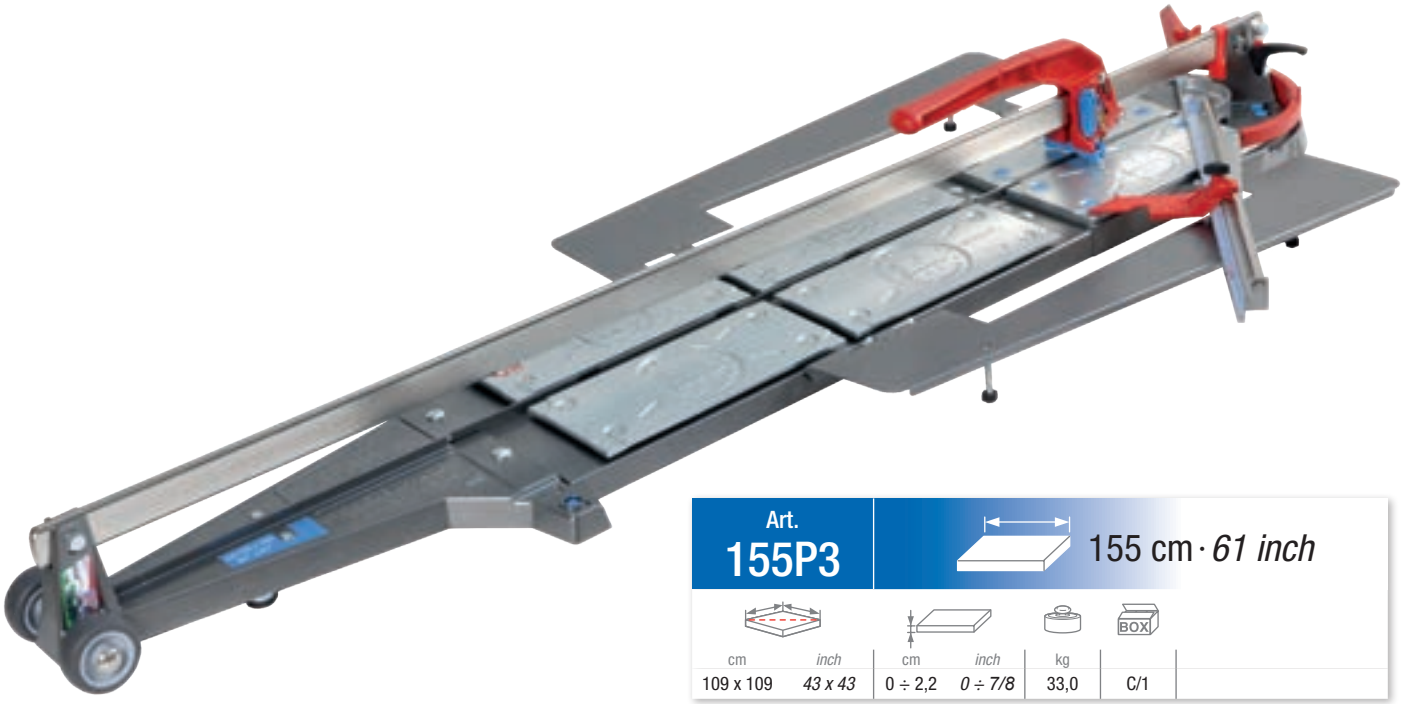

Art. 155P3 — 155 cm · *61 inch*

cm	*inch*	cm	*inch*	kg	BOX
109 x 109	*43 x 43*	0 ÷ 2,2	*0 ÷ 7/8*	33,0	C/1

MASTERPIUMA *EVOLUTION 3*

TAGLIAPIASTRELLE • *TILE CUTTERS* • DÉCOUPEUSE À CARREAUX • *FLIESENSCHNEIDER* • CORTADORA DE BALDOSAS

INCISIONE A SPINTA ★ PUSH VERSION ★

RICAMBI • *SPARE PARTS* • PIECES DETACHEES • *ERSATZTEILE* • RECAMBIOS

	Art.		BOX	
	ROTELLA · *INCISION WHEEL* MOLETTE · *RÄDCHEN* · RUEDA DE INCISIÓN			
	245		B/12	
	245T	*"TITANIUM"*	B/12	
	PORTAROTELLE · *INCISION HANDLE* · PORTE MOLETTE *RÄDCHENHALTER* · PORTA RUEDA DE INCISIÓN			
	505	**7mm** (serie P2 - P3) Con rotella *"TITANIUM"*	S/1	
	506	**12mm** (serie P2 - P3) Con rotella *"TITANIUM"*	S/1	
art. 507 art. 318	SEPARATORI · *SPLITTERS* SEPARATEURS · *BRECHVORRICHTUNG* · SEPARADORES			
	507	artt. 505 - 506 (serie P3)	B/1	
	446P	x artt. 445P - 445P12 (serie P2)	B/1	
	318	10 pcs piedini x artt. 445P - 445P12 (serie P2)	B/1	
	LUBRIFICANTE · *LUBRICANT* LUBRIFIANT · *SCHMIERSTOFF* · LUBE			
	515-5	Set 5 pcs	V/1	
	NASELLO · *MEASUREMENT SQUARE* MENTONNET · *NASE* · TOPE LATERAL			
	428P2	x serie P2/P3	V/1	
	COPPIA RIGHETTE · *MEASUREMENT GUIDE STICKERS* COUPLE DE REGLES · *PAAR VON MASSTAEBEN* · PAR DE REGLAS			
	480P2	x artt. 44-52 P2/P3	V/1	
	481P2	x artt. 63-75-93-125-155 P2/P3	V/1	
art. 459P	SQUADRA · *MEASUREMENT GUIDE* EQUERRE · *WINKEL* · ESCUADRA			
	455P2	x artt. 44-52 P2/P3	V/1	
	456P2	x artt. 63-75-93 P2/P3	V/1	
	457P2	x artt. 125-155 P2/P3	V/1	
	459P	Prolunga x serie P2/P3	V/1	
	COPPIA LAMIERE · *METAL SUPPORT TABLES* TOLES · *PAAR STAHLBLECHE* · PAR DE LÁMINAS			
	418P	Complete di molle e perni	S/1	
	GOMMINI · *RUBBER FEETS* PIEDS · *STÜTZEN* · PIES DE GOMA			
	281	Set 5 pcs	B/1	
	281H	Set 4 pcs x artt. 125-155 P2/P3	B/1	
	CONFEZIONE MINUTERIA · *ASSORTED PIECES* PIECES ASSORTIES · *GEMISCHTER SATZ* · PIEZAS ACCESORIOS			
	440P2	x serie P2/P3	S/1	

OPTIONAL

• PIEDONE

SISTEMA DI SPACCO SUPPLEMENTARE PER PIASTRELLE DI GRANDI DIMENSIONI (FINO A 155 CM) E GRES PORCELLANATO SPESSORATO.

ADDITIONAL SPLITTING SYSTEM FOR EXTRA LARGE TILES SIZE (UP TO 155CM) AND PORCELAIN TILE THICKNESS.

SYSTÈME DE FISSURATION SUPPLÉMENTAIRE POUR CARREAUX DE GRANDE TAILLE (JUSQU'À 155 CM) ET LES CARREAUX DE PORCELAINE CALÉS.

ZUSÄTZLICHES TRENNSYSTEM FÜR GROSSE FLIESEN (BIS 155 CM) UND VERSTÄRKTEM FEINSTEINZEUG.

SISTEMA DE FRACTURA SUPLEMENTARIA PARA BALDOSAS DE GRANDES DIMENSIONES (DE HASTA 155 CM) Y GRES PORCELÁNICO ESPESORADO.

Art. 449P

OPTIONAL

• COVER

PROTEZIONE PER TAGLIAPIASTRELLE

PROTECTION FOR TILE CUTTERS

PROTECTION POUR DÉCOUPEUSE À CARREAUX

SCHUTZ FÜR FLIESENSCHNEIDER

PROTECCIÓN PARA CORTADORAS DE BALDOSAS

Art. COVER

OPTIONAL

• MOSAKIT

TAPPETINO IN GOMMA PER MOSAICI, PIASTRELLE IN VETRO, DELICATE E SOTTILI (3MM).

RUBBER PAD FOR MOSAIC TILES, PLUS DELICATE AND VERY THIN 3MM GLASS TILES.

TAPIS EN CAOUTCHOUC POUR CARREAUX DE MOSAÏQUE, DU VERRE ET DU CARRELAGE FIN ET DÉLICAT (3MM).

GUMMI-MATTE FÜR MOSAIKFLIESEN, GLAS, ZERBRECHLICHEN UND DÜNNEN FLIESEN (3MM).

ALFOMBRA DE GOMA PARA MOSAICOS, BALDOSAS DE VIDRIO, DELICADAS Y FINAS (3 MM).

Art. 58

OPTIONAL

• BASEBOARD

RIFERIMENTO AGGIUNTIVO PER GRANDI FORMATI IDEALE PER IL TAGLIO DI LISTELLI E DI BATTISCOPA.

BRACKET PRECISION FOR CUTTING STRIP TILES AND SKIRTING BOARDS.

RÉFÉRENCE SUPPLÉMENTAIRE POUR LES GRANDES TAILLES IDÉAL POUR COUPER BANDES ET PLINTHES.

ZUSÄTZLICHER BEZUGSPUNKT FÜR GROSSE FORMATE, IDEAL ZUM ZUSCHNEIDEN VON SOCKELLEISTEN.

REFERENCIA ADICIONAL PARA GRANDES FORMATOS IDEAL PARA EL CORTE DE LISTONES Y ZÓCALOS.

Art. 64

OPTIONAL

• VERTIGO 2

SUPPORTO PER TAGLIAPIASTRELLE MANUALI (ARTT.125 E 155 P2/P3), AGEVOLA IL TAGLIO IN VERTICALE DELLE PIASTRELLE DI GRANDE FORMATO

SUPPORT FOR MANUAL TILE CUTTER (ARTT.125 AND 155 P2/P3), FACILITATES THE VERTICAL CUTTING OF LARGE FORMAT TILES.

SUPPORT POUR DECOUPEUSE MANUELLE (ARTT.125 ET 155 P2/P3), FACILITE LA COUPE VERTICALE DE CARREAUX DE GRAND FORMAT.

UNTERSTÜTZUNG FÜR MANUELLE FLIESENSCHNEIDER (ART.125 UND 155 P2/P3), ERLEICHTERT DIE VERTIKALEN SCHNEIDEN VON GROSSFORMATIGE FLIESEN.

SOPORTE PARA CORTADORAS DE BALDOSAS MANUALES (ART.125 Y 155 P2/P3), FACILITA EL CORTE EN VERTICAL DE LAS BALDOSAS DE GRAN FORMATO.

Art. VERTIGO2

RICAMBI • *SPARE PARTS* • PIECES DETACHEES • *ERSATZTEILE* • RECAMBIOS

Art.		BOX
	ROTELLA *INCISION WHEEL* MOLETTE *RÄDCHEN* RUEDA DE INCISIÓN	
245		B/12
245T	*"TITANIUM"*	B/12
	PORTAROTELLE *INCISION HANDLE* PORTE MOLETTE *RÄDCHENHALTER* PORTA RUEDA DE INCISIÓN	
445BP	x artt. 63BP-75BP-93BP	S/1
445BP12	x art. 125BP-155BP	S/1
	SEPARATORI *SPLITTERS* SEPARATEURS *BRECHVORRICHTUNG* SEPARADORES	
446P	Troncatore e piedini	B/1
318	Piedini (10pcs)	B/1
	COPPIA LAMIERE *METAL SUPPORT TABLES* TOLES *PAAR STAHLBLECHE* PAR DE LÁMINAS	
418P	Complete di molle e perni	S/1
	CONFEZIONE MINUTERIA *ASSORTED PIECES* PIECES ASSORTIES *GEMISCHTER SATZ* PIEZAS ACCESORIOS	
440P		V/1

Art.		BOX
	SQUADRA *MEASUREMENT GUIDE* EQUERRE *WINKEL* ESCUADRA	
454P	x artt. 63BP-75BP-93BP	V/1
456P	x art. 125BP-155BP	V/1
	NASELLO *MEASUREMENT SQUARE* MENTONNET *NASE* TOPE LATERAL	
428T		V/1
	COPPIA RIGHETTE *MEASUREMENT GUIDE STICKERS* COUPLE DE REGLES *PAAR VON MASSTAEBEN* PAR DE REGLAS	
460P		V/1
	GOMMINI *RUBBER FEETS* PIEDS *STÜTZEN* PIES DE GOMA	
281	Set 5 pcs	B/1
281H	Set 4 pcs x artt. 125BP-155BP	B/1

OPTIONAL

• **MOSAKIT**

TAPPETINO IN GOMMA
RUBBER PAD
TAPIS EN CAOUTCHOUC
GUMMI-MATTE
ALFOMBRA DE GOMA

Art. 58

OPTIONAL

• **BASEBOARD**

RIFERIMENTO AGGIUNTIVO PER GRANDI FORMATI.

BRACKET PRECISION FOR BIG FORMAT.

RÉFÉRENCE SUPPLÉMENTAIRE POUR LES GRANDES TAILLES.

ZUSÄTZLICHER BEZUGSPUNKT FÜR GROSSE FORMATE.

REFERENCIA ADICIONAL PARA GRANDES FORMATOS.

Art. 64

RICAMBI • *SPARE PARTS* • PIECES DETACHEES • *ERSATZTEILE* • RECAMBIOS

Art.		BOX
	ROTELLA *INCISION WHEEL* MOLETTE *RÄDCHEN* RUEDA DE INCISIÓN	
245		B/12
245T	*"TITANIUM"*	B/12
	PORTAROTELLE *INCISION HANDLE* PORTE MOLETTE *RÄDCHENHALTER* PORTA RUEDA DE INCISIÓN	
447T	Con rotella *"TITANIUM"*	S/1
	SEPARATORI *SPLITTERS* SEPARATEURS *BRECHVORRICHTUNG* SEPARADORES	
318	Piedini x artt. 44T (10pcs)	B/1
	SQUADRA *MEASUREMENT GUIDE* EQUERRE *WINKEL* ESCUADRA	
455T2	x artt. 44T2-52T2	V/1
456T2	x artt. 63T2-75T2-93T2	V/1
*459P	Prolunga x serie T2	V/1
454T	x art. 63T	V/1
455T	x artt. 44T-52T	V/1
456T	x artt. 75T-93T	V/1

Art.		BOX
	NASELLO *MEASUREMENT SQUARE* MENTONNET *NASE* TOPE LATERAL	
428P2	x serie T2	V/1
428T	x serie T	V/1
	COPPIA RIGHETTE *MEASUREMENT GUIDE STICKERS* COUPLE DE REGLES *PAAR VON MASSTAEBEN* PAR DE REGLAS	
480T2	x artt. 44T2 - 52T2	V/1
481T2	x artt. 63T2 - 75T2 - 93T2	V/1
	COPPIA LAMIERE *METAL SUPPORT TABLES* TOLES *PAAR STAHLBLECHE* PAR DE LÁMINAS	
418P	Complete di molle e perni	S/1
	GOMMINI *RUBBER FEETS* PIEDS *STÜTZEN* PIES DE GOMA	
281	Set 5 pcs	B/1
	CONFEZIONE MINUTERIA *ASSORTED PIECES* PIECES ASSORTIES *GEMISCHTER SATZ* PIEZAS ACCESORIOS	
440P2	x serie T2	S/1
440P	x serie T	S/1

OPTIONAL

• **MOSAKIT**

TAPPETINO IN GOMMA
RUBBER PAD
TAPIS EN CAOUTCHOUC
GUMMI-MATTE
ALFOMBRA DE GOMA

Art. 58

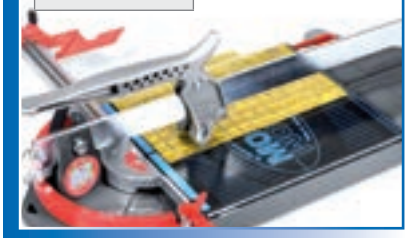

OPTIONAL

• **BASEBOARD**

RIFERIMENTO AGGIUNTIVO PER GRANDI FORMATI.

BRACKET PRECISION FOR BIG FORMAT.

RÉFÉRENCE SUPPLÉMENTAIRE POUR LES GRANDES TAILLES.

ZUSÄTZLICHER BEZUGSPUNKT FÜR GROSSE FORMATE.

REFERENCIA ADICIONAL PARA GRANDES FORMATOS.

Art. 64

PIUMA *BASIC*

TAGLIAPIASTRELLE • *TILE CUTTERS* • DÉCOUPEUSE À CARREAUX • *FLIESENSCHNEIDER* • CORTADORA DE BALDOSAS

INCISIONE A SPINTA ★ PUSH VERSION ★

Art. 63BP

Art.	cm	*inch*	cm	*inch*	cm	*inch*	kg	BOX
63BP	63	*25*	44 x 44	*17 x 17*	0 ÷ 2,2	*0 ÷ 7/8*	8	C/1
75BP	75	*29*	53 x 53	*21 x 21*	0 ÷ 2,2	*0 ÷ 7/8*	9	C/1
93BP	93	*36*	66 x 66	*26 x 26*	0 ÷ 2,2	*0 ÷ 7/8*	10	C/1
125BP	125	*49*	88 x 88	*34,5 x 34,5*	0 ÷ 2,2	*0 ÷ 7/8*	20	C/1
155BP	155	*61*	109 x 109	*43 x 43*	0 ÷ 2,2	*0 ÷ 7/8*	27,5	C/1

MASTERPIUMA *2*

TAGLIAPIASTRELLE • *TILE CUTTERS* • DÉCOUPEUSE À CARREAUX • *FLIESENSCHNEIDER* • CORTADORA DE BALDOSAS

INCISIONE A TIRARE ★ PULL VERSION ★

Art. 52T2

Art.	cm	*inch*	cm	*inch*	cm	*inch*	kg	BOX
44T2	44	*17*	31 x 31	*12 x 12*	0 ÷ 2	*0 ÷ 3/4*	7,7	C/1
52T2	52	*20*	37 x 37	*14 x 14*	0 ÷ 2	*0 ÷ 3/4*	8,0	C/1
63T2	63	*25*	44 x 44	*17 x 17*	0 ÷ 2	*0 ÷ 3/4*	9,1	C/1
75T2	75	*29*	53 x 53	*21 x 21*	0 ÷ 2	*0 ÷ 3/4*	10,2	C/1
93T2	93	*36*	66 x 66	*26 x 26*	0 ÷ 2	*0 ÷ 3/4*	11,3	C/1

RICAMBI • *SPARE PARTS*
PIECES DETACHEES • *ERSATZTEILE* • RECAMBIOS

Art.		BOX
	ROTELLA *INCISION WHEEL* MOLETTE *RÄDCHEN* RUEDA DE INCISIÓN	
245		B/12
245T	*"TITANIUM"*	B/12
	PORTAROTELLE *INCISION HANDLE* PORTE MOLETTE *RÄDCHENHALTER* PORTA RUEDA DE INCISIÓN	
259	x art. 24	B/1
264	x artt. 26-26A-43-43A	S/1
264B	x artt. 26A2-43A2	S/1
	SEPARATORI *SPLITTERS* SEPARATEURS *BRECHVORRICHTUNG* SEPARADORES	
318	Set 10 pcs x artt. 264-264B	B/1
	COPPIA LAMIERE *METAL SUPPORT TABLES* TOLES *PAAR STAHLBLECHE* PAR DE LÁMINAS	
280	x artt. 26A-26A2-43A-43A2	S/1
	GOMMINI *RUBBER FEETS* PIEDS *STÜTZEN* PIES DE GOMA	
277	Set 5 pcs	B/1

RICAMBI • *SPARE PARTS* • PIECES DETACHEES • *ERSATZTEILE* • RECAMBIOS

Art.		BOX
	ROTELLA *INCISION WHEEL* MOLETTE *RÄDCHEN* RUEDA DE INCISIÓN	
245		B/12
245T	*"TITANIUM"*	B/12
	PORTAROTELLE *INCISION HANDLE* PORTE MOLETTE *RÄDCHENHALTER* PORTA RUEDA DE INCISIÓN	
264P		S/1
	SEPARATORE *SPLITTER* SEPARATEUR *BRECHVORRICHTUNG* SEPARADOR	
448P		B/1
	SQUADRA *MEASUREMENT GUIDE* EQUERRE *WINKEL* ESCUADRA	
452P		V/1

Art.		BOX
	NASELLO *MEASUREMENT SQUARE* MENTONNET *NASE* TOPE LATERAL	
429P-EVO		B/1
	COPPIA RIGHETTE *MEASUREMENT GUIDE STICKERS* COUPLE DE REGLES *PAAR VON MASSTAEBEN* PAR DE REGLAS	
458P		V/1
	COPPIA LAMIERE *METAL SUPPORT TABLES* TOLES *PAAR STAHLBLECHE* PAR DE LÁMINAS	
280P	Complete di molle e perni	S/1
	GOMMINI *RUBBER FEETS* PIEDS *STÜTZEN* PIES DE GOMA	
277P	Set 5 pcs	B/1

OPTIONAL

• MOSAKIT

TAPPETINO IN GOMMA PER MOSAICI, PIASTRELLE IN VETRO, DELICATE E SOTTILI (3MM).

RUBBER PAD FOR MOSAIC TILES, PLUS DELICATE AND VERY THIN 3MM GLASS TILES.

TAPIS EN CAOUTCHOUC POUR CARREAUX DE MOSAÏQUE, DU VERRE ET DU CARRELAGE FIN ET DÉLICAT (3MM).

GUMMI-MATTE FÜR MOSAIKFLIESEN, GLAS, ZERBRECHLICHEN UND DÜNNEN FLIESEN (3MM).

ALFOMBRA DE GOMA PARA MOSAICOS, BALDOSAS DE VIDRIO, DELICADAS Y FINAS (3 MM).

Art. 58

MINIMONTOLIT *2*

TAGLIAPIASTRELLE • *TILE CUTTERS* • DÉCOUPEUSE À CARREAUX • *FLIESENSCHNEIDER* • CORTADORA DE BALDOSAS

INCISIONE A SPINTA ★ PUSH VERSION ★

Art. 26A2

Art.								
	cm	*inch*	cm	*inch*	cm	*inch*	kg	BOX
24	22	*8*	15 x 15	*6 x 6*	0 ÷ 1,5	*0 ÷ 1/2*	0,6	C/6
26A2	36	*14*	25 x 25	*10 x 10*	0 ÷ 2	*0 ÷ 3/4*	2,8	C/6
43A2	45	*18*	31 x 31	*12 x 12*	0 ÷ 2	*0 ÷ 3/4*	3,5	C/2

MINIPIUMA

TAGLIAPIASTRELLE • *TILE CUTTERS* • DÉCOUPEUSE À CARREAUX • *FLIESENSCHNEIDER* • CORTADORA DE BALDOSAS

INCISIONE A SPINTA ★ PUSH VERSION ★

Art. 43PB

Art.								
	cm	*inch*	cm	*inch*	cm	*inch*	kg	BOX
26P	36	*14*	25 x 25	*10 x 10*	0 ÷ 2	*0 ÷ 3/4*	3,2	C/1
26PBox	36	*14*	25 x 25	*10 x 10*	0 ÷ 2	*0 ÷ 3/4*	5,8	C/2
43P	45	*18*	31 x 31	*12 x 12*	0 ÷ 2	*0 ÷ 3/4*	3,7	C/1
43PBox	45	*18*	31 x 31	*12 x 12*	0 ÷ 2	*0 ÷ 3/4*	6,3	C/2

RICAMBI • *SPARE PARTS* • PIECES DETACHEES • *ERSATZTEILE* • RECAMBIOS

Art.		BOX
	ROTELLA *INCISION WHEEL* MOLETTE *RÄDCHEN* RUEDA DE INCISIÓN	
240	x artt. 21-22-25-27-28-29	B/12
241	x MASTERMONTOLIT	B/12
241T	*"TITANIUM"* x MASTERMONTOLIT	B/12
	PORTAROTELLE *INCISION HANDLE* PORTE MOLETTE *RÄDCHENHALTER* PORTA RUEDA DE INCISIÓN	
261R	In acciaio x art. 31	S/1
262R	In acciaio x artt. 34-46-47	S/1

art. 262R

Art.		BOX
	LAMIERA *METAL SUPPORT TABLE* TOLE *STAHLBLECHE* LÁMINAS	
310	x artt. 29-31	V/1
312	x art. 34	V/1
313M	x artt. 47M-92-121	V/1
314	x art. 46	V/1
316	x art. 92V	V/1
	COPPIA PATELLE *TILE CLAMPS* PATELLES *PLAETTCHEN* PAR DE PINZAS	
331	x art. 31	V/1
332	x art. 34	V/1
333	x artt. 47M-92-121	V/1
334	x art. 46	V/1

Art.		BOX
	SQUADRA *MEASUREMENT GUIDE* EQUERRE *WINKEL* ESCUADRA	
252D	x art. 46	V/1
253D	x art. 31	V/1
254D	x art. 34	V/1
257D	x artt. 47-49-92V	V/1
	NASELLO *MEASUREMENT SQUARE* MENTONNET *NASE* TOPE LATERAL	
326	x artt. 31-34-46	V/1
327	x artt. 47-47M-49-92-121	V/1
	CONFEZIONE MINUTERIA *ASSORTED PIECES* PIECES ASSORTIES *GEMISCHTER SATZ* PIEZAS ACCESORIOS	
370		S/1
281	Gommini - set 5 pcs	B/1

RICAMBI • *SPARE PARTS* • PIECES DETACHEES • *ERSATZTEILE* • RECAMBIOS

Art.		BOX
	ROTELLA *INCISION WHEEL* MOLETTE *RÄDCHEN* RUEDA DE INCISIÓN	
242		B/1
242T	"TITANIUM"	B/1
	PORTAROTELLE *INCISION HANDLE* PORTE MOLETTE *RÄDCHENHALTER* PORTA RUEDA DE INCISIÓN	
263	x artt. 36-38-41-44-48	B/1

Art.		BOX
	SQUADRA *MEASUREMENT GUIDE* EQUERRE *WINKEL* ESCUADRA	
255	x artt. 36-36S	V/1
256	x artt. 38-38S-41-41S-44	V/1
290T	Squadra goniometrica	V/1
	GOMMINI *RUBBER FEETS* PIEDS *STÜTZEN* PIES DE GOMA	
279		V/1

art. 255

art. 290T

OPTIONAL

DOPPIO SISTEMA DI SPACCO
DUAL SPLITTING SYSTEM
DOUBLE SYSTÈME DE COUPE
PARALLEL-BRECHSYSTEM
DOBLE SISTEMA DE SEPARACIÓN

Art. 56RJ

RICAMBI • *SPARE PARTS* • PIECES DETACHEES • *ERSATZTEILE* • RECAMBIOS

Art.		BOX
	ROTELLA COMPLETA *COMPLETE INCISION WHEEL* MOLETTE COMPLETE *RÄDCHEN KOMPLETT* RUEDA DE INCISIÓN COMPLETA	
SL01		B/1
	PORTAROTELLE *INCISION HANDLE* PORTE MOLETTE *RÄDCHENHALTER* PORTA RUEDA DE INCISIÓN	
SL02		S/1
	SEPARATORE *SPLITTER* SEPARATEUR *BRECHVORRICHTUNG* SEPARADOR	
SL03		B/1

Art.		BOX
	COPPIA LAMIERE *METAL SUPPORT TABLES* TOLES *PAAR STAHLBLECHE* PAR DE LÁMINAS	
SL04		V/1
	ESTENSIONE SQUADRA *EXTENSION FOR SQUARE* PROLONGATEUR DE L'EQUERRE *VERLÄNGERUNG FÜR WINKEL* EXTENSIÓN PARA ESCUADRA	
SL05	x art. SL43	V/1
SL06	x art. SL53 - SL63	V/1
	NASELLO *MEASUREMENT SQUARE* MENTONNET *NASE* TOPE LATERAL	
SL07		V/1

OPTIONAL

• MOSAKIT

TAPPETINO IN GOMMA PER MOSAICI, PIASTRELLE IN VETRO, DELICATE E SOTTILI (3MM).

RUBBER PAD FOR MOSAIC TILES, PLUS DELICATE AND VERY THIN 3MM GLASS TILES.

TAPIS EN CAOUTCHOUC POUR CARREAUX DE MOSAÏQUE, DU VERRE ET DU CARRELAGE FIN ET DÉLICAT (3MM).

GUMMI-MATTE FÜR MOSAIKFLIESEN, GLAS, ZERBRECHLICHEN UND DÜNNEN FLIESEN (3MM).

ALFOMBRA DE GOMA PARA MOSAICOS, BALDOSAS DE VIDRIO, DELICADAS Y FINAS (3 MM).

Art. 58

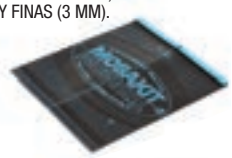

MASTERMONTOLIT

TAGLIAPIASTRELLE • *TILE CUTTERS* • DÉCOUPEUSE À CARREAUX • *FLIESENSCHNEIDER* • CORTADORA DE BALDOSAS

Art.	cm	*inch*	cm	*inch*	cm	*inch*	kg	BOX
46	50	*20*	35 x 35	*14 x 14*	0 ÷ 2,5	*0 ÷ 1*	15,5	C/1

TAGLIAPIASTRELLE / MOSAICO

CERAMIC / MOSAIC *TILE CUTTERS* • DÉCOUPEUSE À CARREAUX / MOSAIQUE

IDEAL-MOSAIK UND *FLIESENSCHNEIDER* • CORTADORA DE BALDOSAS / MOSAICO

Art. 36S

Art.	cm	*inch*	cm	*inch*	cm	*inch*	kg	BOX
36S	37	*14*	26 x 26	*10 x 10*	0 ÷ 2	*0 ÷ 3/4*	7,4	C/1
38S	53	*21*	37 x 37	*14 x 14*	0 ÷ 2	*0 ÷ 3/4*	8,8	C/1

SMART *LINE*

TAGLIAPIASTRELLE • *TILE CUTTERS* • DÉCOUPEUSE À CARREAUX • *FLIESENSCHNEIDER* • CORTADORA DE BALDOSAS

INCISIONE A TIRARE ★ PULL VERSION ★

Art. SL43

Art.	cm	*inch*	cm	*inch*	cm	*inch*	kg	BOX
SL33	33	*13*	24 x 24	*9 x 9*	0 ÷ 2,2	*0 ÷ 7/8*	4,7	C/1
SL43	43	*17*	31 x 31	*12 x 12*	0 ÷ 2,2	*0 ÷ 7/8*	5,4	C/1

COMBI SLALOM

TAGLIAPIASTRELLE PER TAGLI DRITTI E CURVILINEI
TILE CUTTER FOR STRAIGHT CUTS AND CURVED
DÉCOUPEUSE À CARREAUX POUR LES COUPES DROITES ET COURBES
FLIESENSCHNEIDER FÜR GERADE SCHNITTE UND GEKRÜMMTE
CORTADORA DE BALDOSAS PARA CORTES RECTOS Y CURVADOS

Art.	cm	inch	cm	inch	cm	inch	kg	BOX
S63	63	*24*	44 x 44	*17 x 17*	0 ÷ 2	*0 ÷ 3/4*	19	C/1

RICAMBI • *SPARE PARTS* • PIECES DETACHEES • *ERSATZTEILE* • RECAMBIOS

Art.		BOX
242TS	ROTELLA *INCISION WHEEL* MOLETTE *RÄDCHEN* RUEDA DE INCISIÓN "TITANIUM"	B/1
280S	SQUADRA *MEASUREMENT GUIDE* EQUERRE *WINKEL* ESCUADRA	V/1

Art.		BOX
284S	RIGHETTE *MEASUREMENT GUIDE STICKERS* REGLES *MASSTAEBEN* REGLAS x art. S51	V/1
285S	x art. S63	V/1
279	GOMMINI *RUBBER FEETS* PIEDS *STÜTZEN* PIES DE GOMA	V/1

OPTIONAL

• RADIUS 300 ÷ 3000mm

DIMA VARIABILE • *VARIABLE TEMPLATE*
GABARIT VARIABLE • *SCHABLONE MULTIRADIUS*
GALGA VARIABLE

Art. SR000B

® MONTOLIT

PROGETTO
300
ATTREZZATURE PER GRANDI FORMATI
EQUIPMENT FOR GIANT TILES
ÉQUIPEMENT POUR LES CARREAUX GÉANTS
AUSRÜSTUNG FÜR GROSSE-FLIESEN
EQUIPO PARA BALDOSAS GIGANTES

LIFTILE

SISTEMA MANUALE DI SOLLEVAMENTO E MOVIMENTAZIONE LASTRE SU RUOTE
MANUAL WHEELED SYSTEM FOR LIFTING AND HANDLING SLABS
SYSTEME DE LEVAGE ET TRAITEMENT DES GRANDS CARREAUX SUR ROUES
FAHRBARES HEBE- UND HANDLING-SYSTEM FÜR GROSSFORMATIGE FLIESEN
SISTEMA DE ELEVACIÓN Y MOVILIZACIÓN DE LOSAS SOBRE RUEDAS

PORTATA Kg 250 MAX LOAD

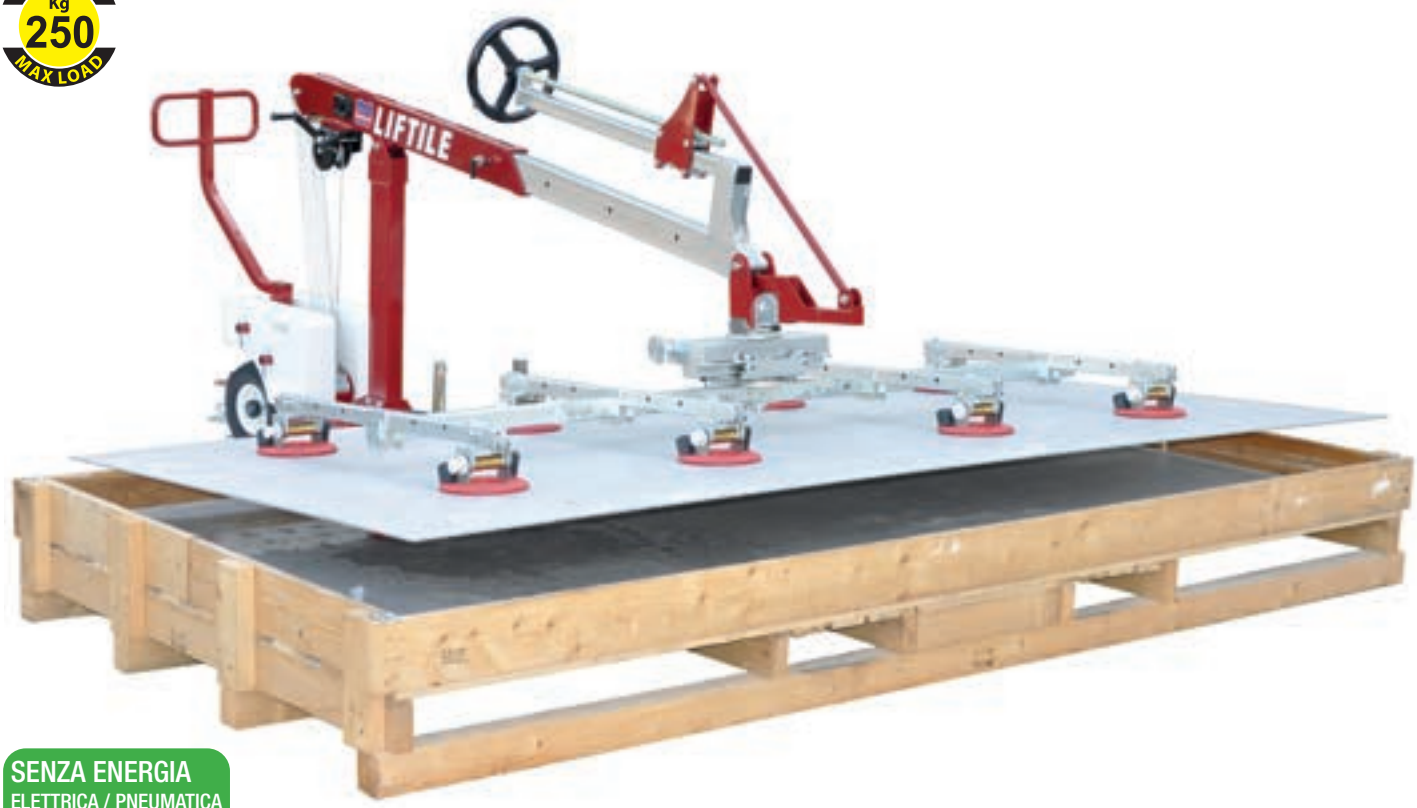

SENZA ENERGIA
ELETTRICA / PNEUMATICA
IDRAULICA

WITHOUT
ELECTRICITY / PNEUMATIC
HYDRAULIC ***ENERGY***

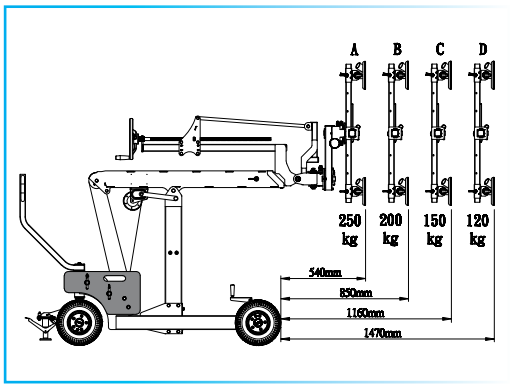

Art.	PESO SOLLEVATORE *LIFTING WEIGHT* kg	CONTRAPPESI *COUNTERWEIGHTS* kg	PESO TOTALE *TOTAL WEIGHT* kg	IMBALLO *BOX* cm / kg
LIFTILE	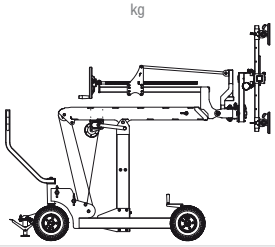		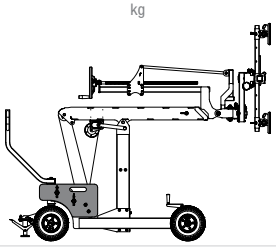	
	229	19 x 12 pz = 228	229 + 228 = 457	180 x 90 x 80 (h) / 43

CORNER

PARASPIGOLI • *CORNER PROTECTORS* • PROTECTEURS D'ANGLE

KANTENSCHUTZ • PROTECTORES DE ESQUINAS

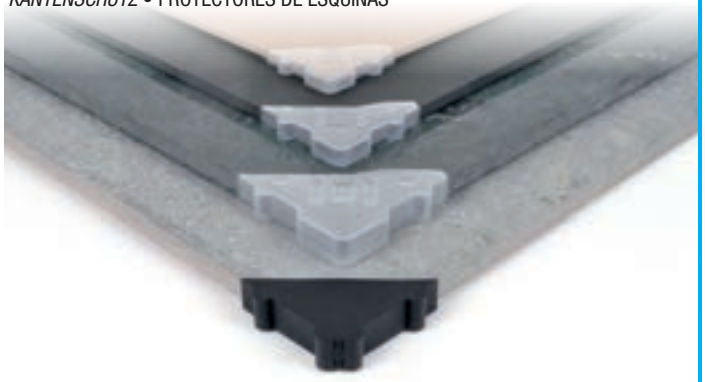

Art.	mm	*inch*		BOX
300-95-04	3 ÷ 4	*1/8 ÷ 5/32*	Set 4 pcs.	B/1
300-95-06	5 ÷ 6	*3/16 ÷ 1/4*	Set 4 pcs.	B/1
300-95-10	8 ÷ 10	*5/16 ÷ 3/8*	Set 4 pcs.	B/1
300-95-12	11 ÷ 12	*7/16 ÷ 1/2*	Set 4 pcs.	B/1

VENTOSA PER GRANDI FORMATI

SUCTION CUP FOR BIG TILES • VENTOUSE POUR GRANDS CARREAUX

SAUGNAPF FÜR GROSSE FLIESEN • VENTOSA PARA GRANDES FORMATOS

Art.	Ø mm	BOX
300-76	200	C/1

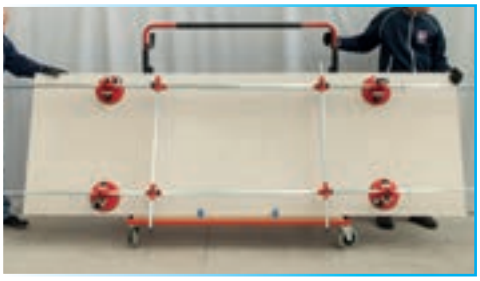

Pos. 1
Movimentazione
Handling
Manutention
Transport
Desplazamiento

Pos. 2
Stesura adesivo
Affixing the adhesive
Pose adhésif
Aufbringen des Klebers
Esparcimiento del adhesivo

GOAL *EVO*

CARRELLO POLIFUNZIONALE PER IL TRASPORTO E LA LAVORAZIONE DI LASTRE

MULTI-PURPOSE BOGIE FOR TRANSPORTING AND MACHINING SLABS

CHARIOT MULTI-USAGE POUR LE TRANSPORT ET TRAITEMENT DES GRANDS CARREAUX

MEHRZWECK DREHGESTELL FÜR DEN TRANSPORT UND DIE VERARBEITUNG VON GROSSEN FLIESEN

CARRO POLIFUNCIONAL PARA EL TRANSPORTE Y LA ELABORACIÓN DE LOSAS

PORTATA Kg 260 MAX LOAD

Art.	DIMENSIONI *DIMENSIONS* cm	kg	BOX
300-85-EVO	150 x 70 x 150 (h)	28	C/1

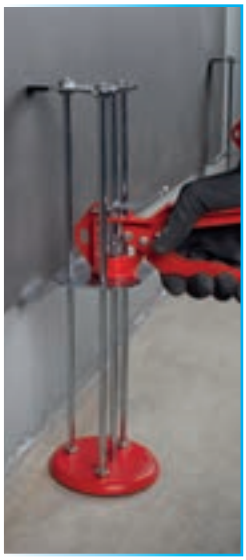

NEW

LIFTERS

SOLLEVATORI LIVELLANTI

LEVELING LIFTER

SYSTEME DE LEVAGE ET NIVELLEMENT

NIVELLIERSYSTEM

SISTEMA DE ELEVATION E NIVELACION

Art.		ALTEZZA *HEIGHT* cm	kg	BOX
LIFTERS	Set 2 pcs.	30	2,95	C/1

SUPERLIFT NEW

SISTEMA MODULARE DI MOVIMENTAZIONE LASTRE • *MODULAR HANDLING SYSTEM FOR SLABS* • SYSTÈME MODULAIRE DE MANIPULATION DES GRANDS CARREAUX
HANDHABUNG BAUKASTEN FÜR GROSSFORMATIGE FLIESEN • SISTEMA MODULAR DE MOVILIZACIÓN DE LOSAS

TOP ADAPTABILITY

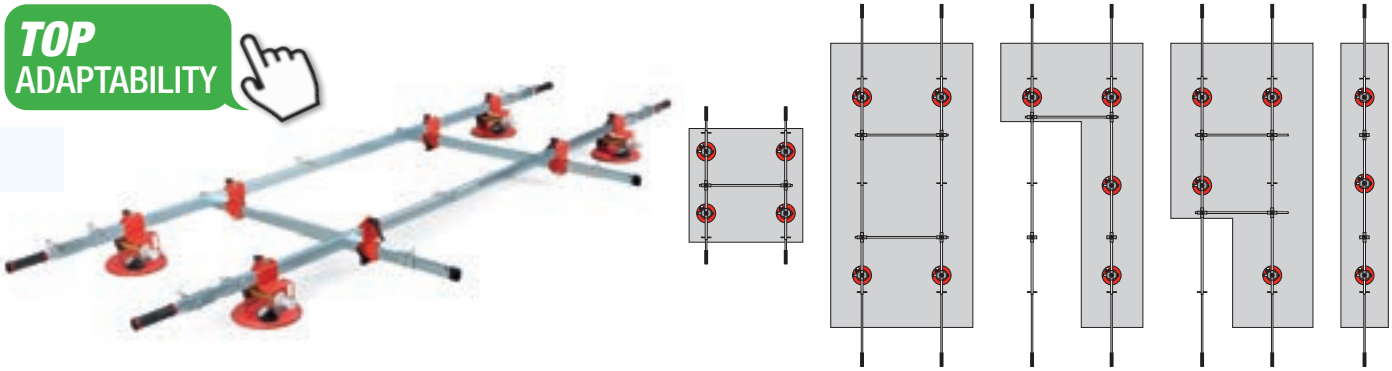

OPTIONAL

VENTOSA EXTRA
EXTRA SUCTION CUP
EXTRA VENTOUSE
EXTRA SAUGNAPF
VENTOSA EXTRA

Art. 300-71SL

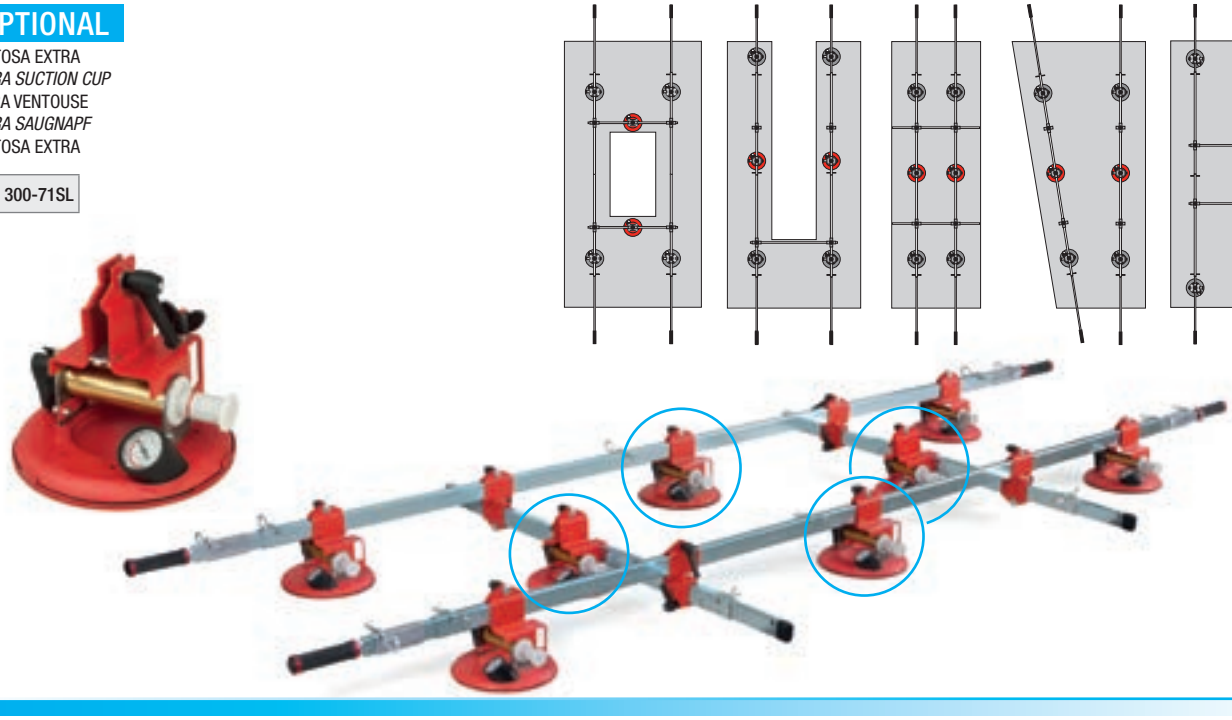

OPTIONAL

SISTEMA DI SICUREZZA PER LASTRE CORRUGATE
EXTRA SAFETY HOOKS FOR ROUGH SLABS
CROCHETS DE SÉCURITÉ SUPPLÉMENTAIRES POUR LES CARREAUX RUGUEUSES
SUPPORT FÜR STRUKTURIERTE OBERFLÄCHEN
SISTEMA DE SEGURIDAD PARA CHAPAS CORRUGADAS

Art. 300-77SL

SPARE PART

SUPPORTI CON RUOTE
WHEELED SYSTEM SUPPORT
SUPPORTS AVEC ROUES
STÜTZEN MIT RÄDERN
SOPORTES CON RUEDAS

Art. 300-70-M

NEW SUPERLIFT

SISTEMA MODULARE DI MOVIMENTAZIONE LASTRE • *MODULAR HANDLING SYSTEM FOR SLABS* • SYSTÈME MODULAIRE DE MANIPULATION DES GRANDS CARREAUX
HANDHABUNG BAUKASTEN FÜR GROSSFORMATIGE FLIESEN • SISTEMA MODULAR DE MOVILIZACIÓN DE LOSAS

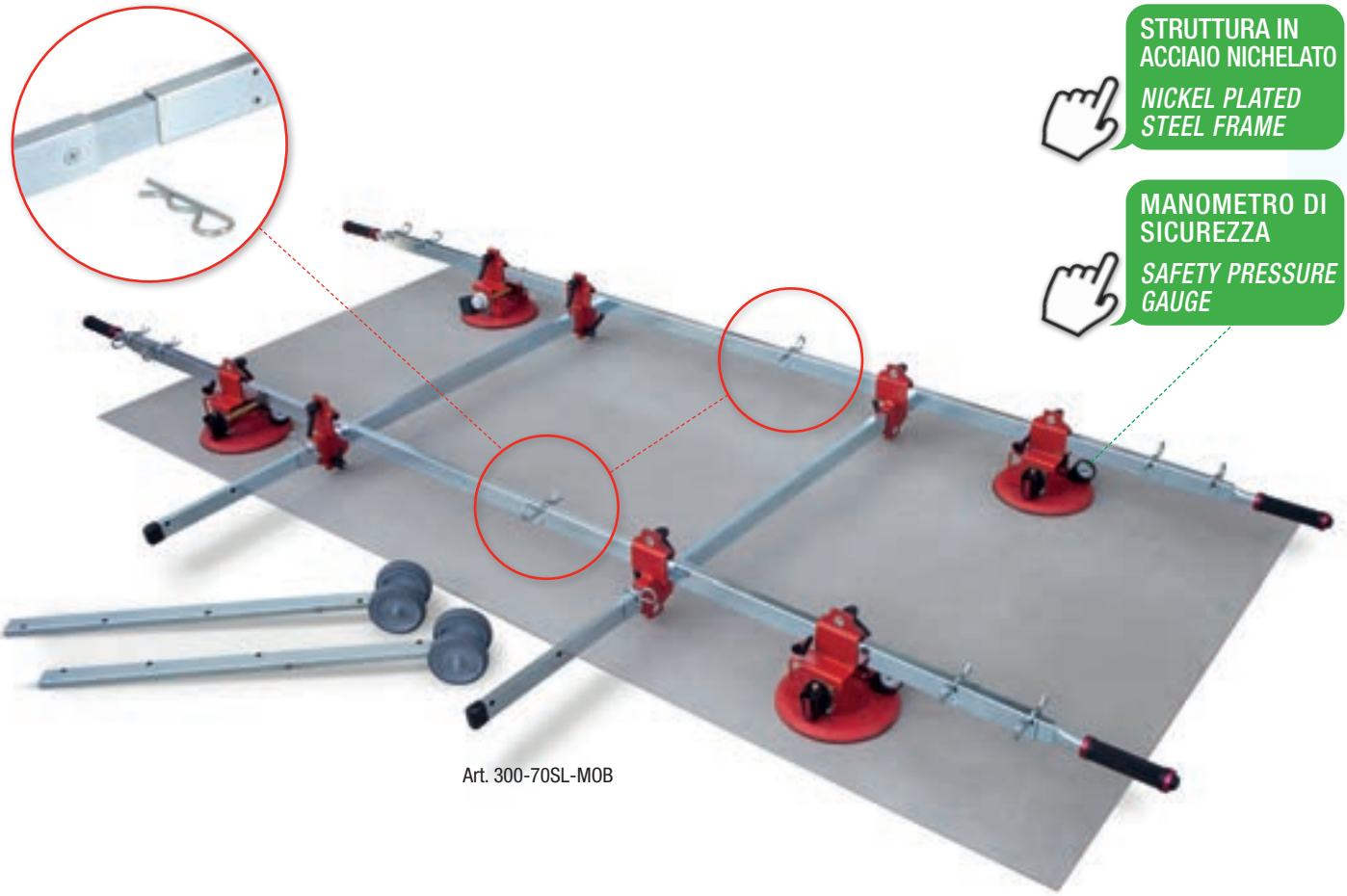

Art. 300-70SL-MOB

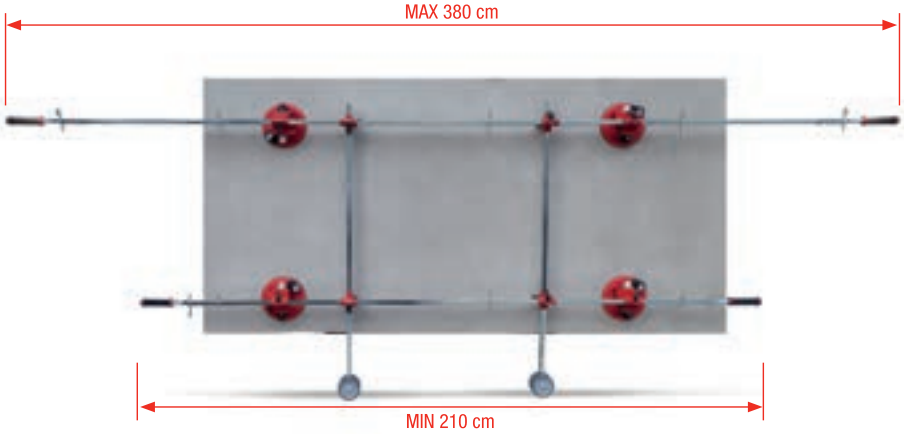

Art.		kg	BOX
300-80L	**LIFT** • KIT BASE · *BASIC KIT* · KIT DE BASE · *BASIC KIT* · KIT BASE = art. SN30080 + art. 300-71SL2PZ	9,5	C/1
300-70SL-MOB	**SUPERLIFT** • KIT COMPLETO · *FULL KIT* · KIT COMPLET · *KOMPLETT-SET* · KIT COMPLETO 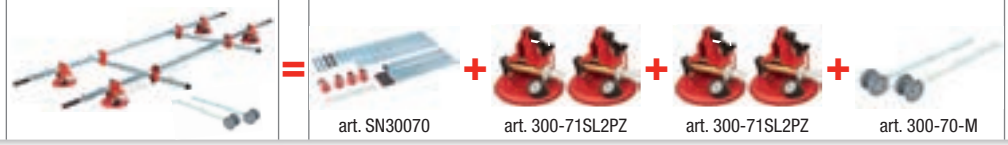 = art. SN30070 + art. 300-71SL2PZ + art. 300-71SL2PZ + art. 300-70-M	34	C/1

TABLE-ONE NEW

BANCO DA LAVORO • *WORK-TABLE* • TABLE DE TRAVAIL • *ARBEITSTISCH* • BANCO DE TRABAJO

Configurazioni possibili · *Possible configurations* · Configurations possibles · *Mögliche Konfigurationen* · Configuraciones posibles

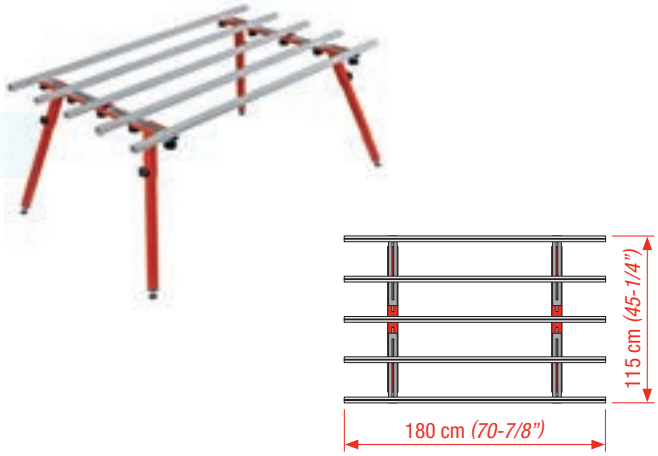

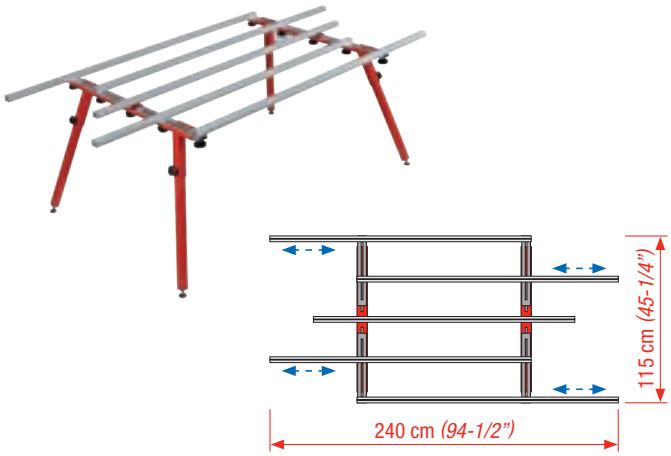

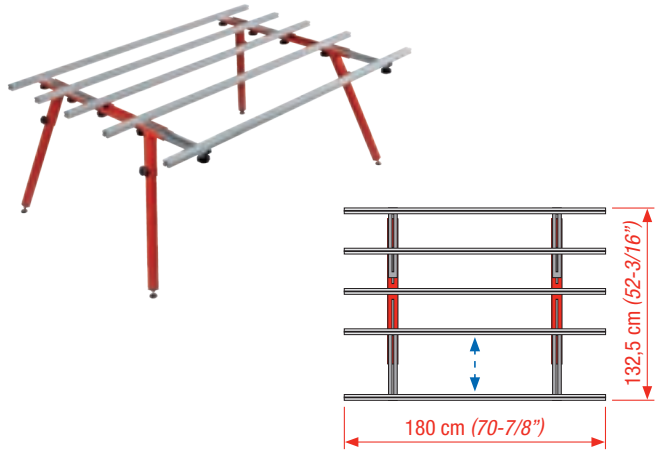

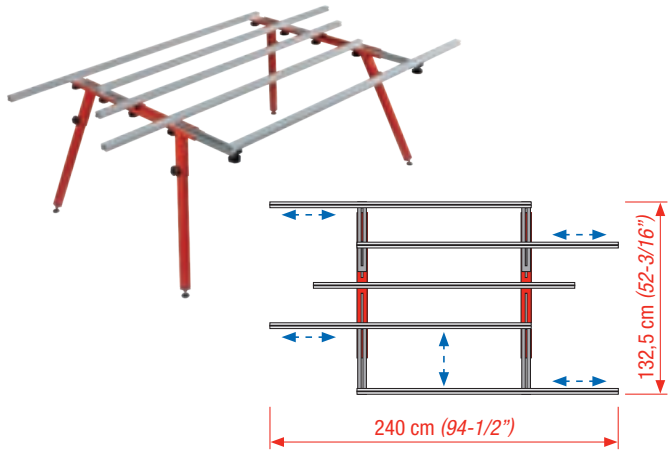

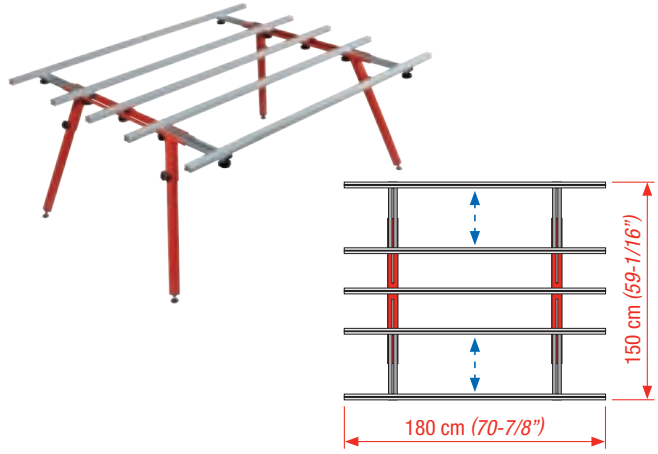

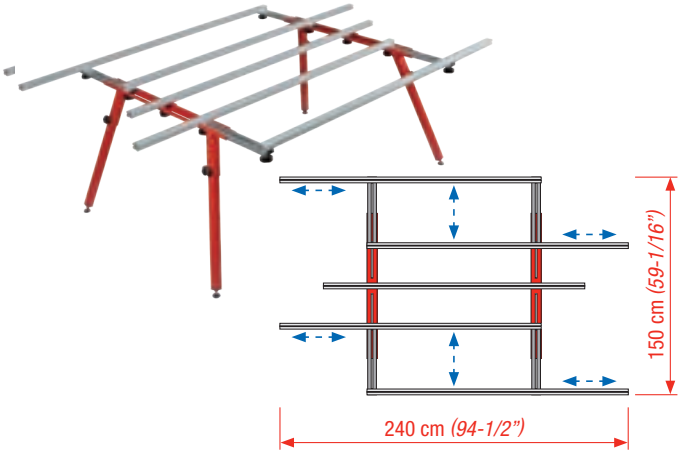

Due banchi combinati · *Two combined benches* · Deux tables combinées · *Zwei Tische kombiniert* · Dos bancos combinados

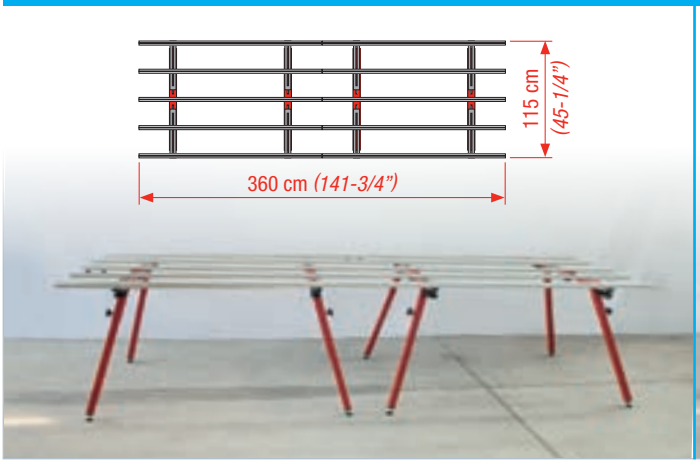

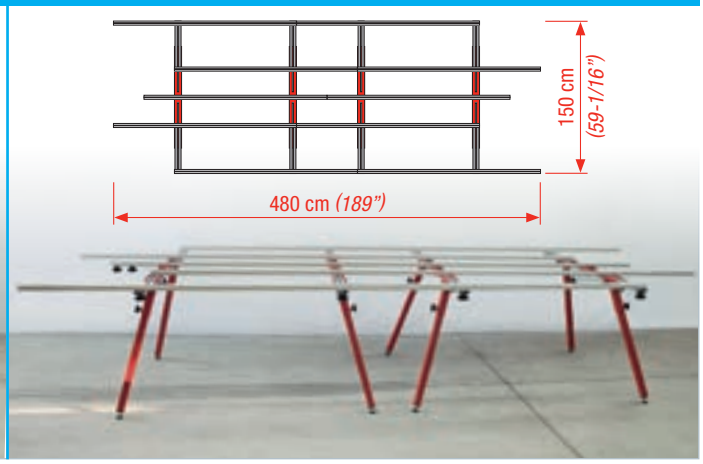

® MONTOLIT

TABLE-ONE

NEW

BANCO DA LAVORO • *WORK-TABLE* • TABLE DE TRAVAIL • *ARBEITSTISCH* • BANCO DE TRABAJO

PATENTED

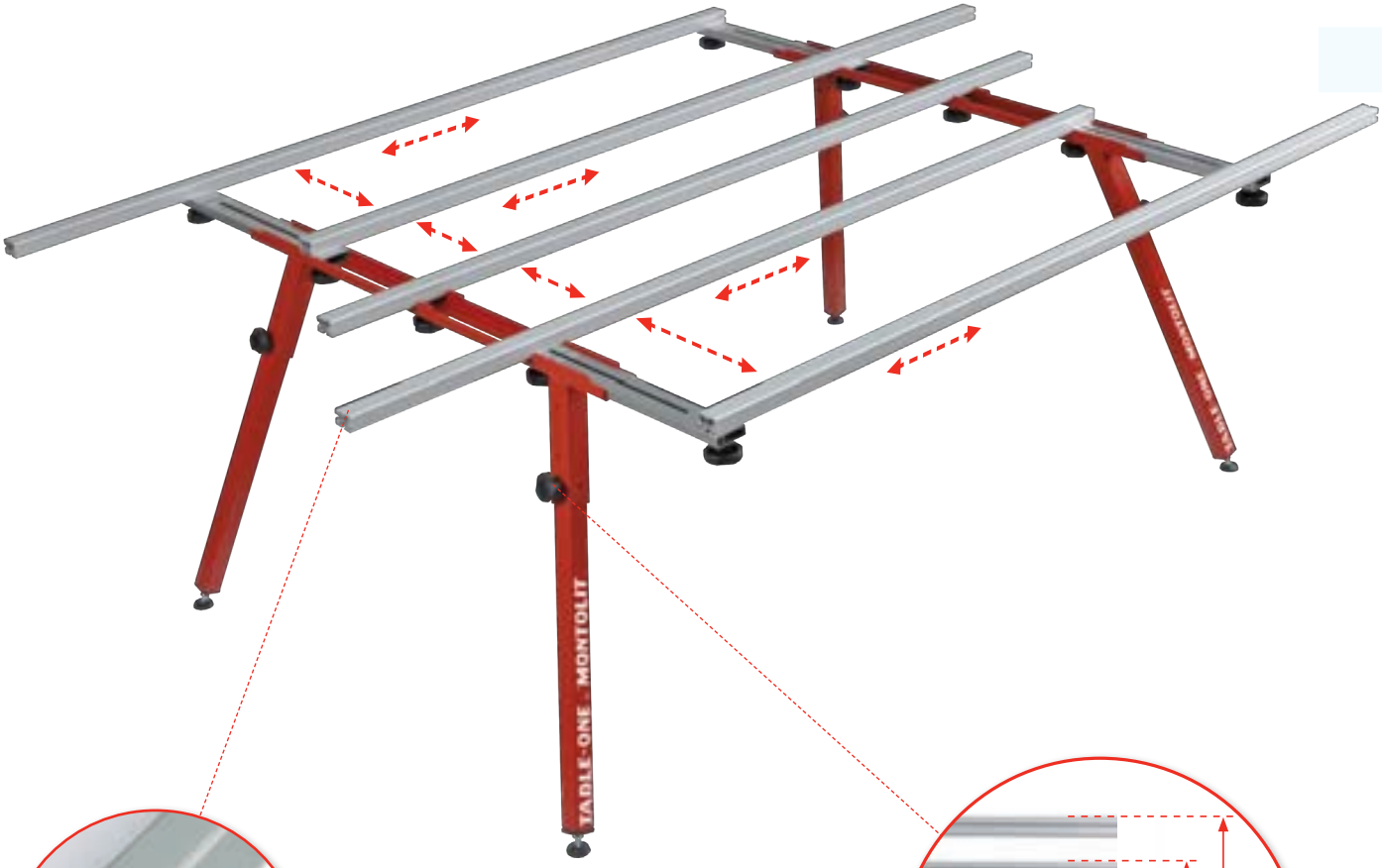

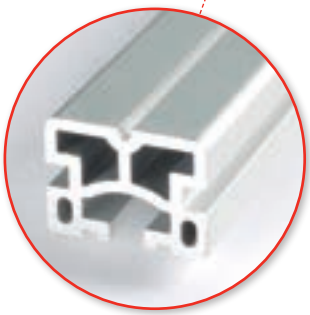

Speciale gomma protettiva
per vetro e ceramica delicata.

Special anti-slip rubber
for glass and soft ceramics.

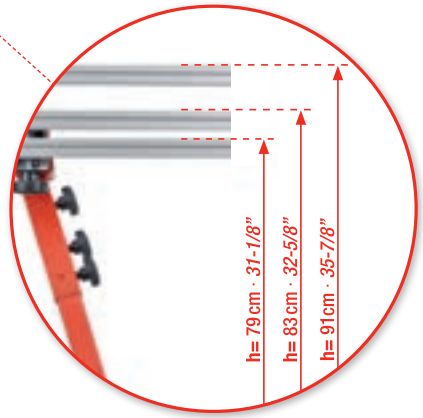

Regolabile in altezza
Height adjustable

Art.	DIMENSIONI *DIMENSIONS*				
	cm	*inch*		kg	BOX
300-20	115 x 180	*45-1/4 x 70-5/8*		34	C/1

INCLUDED

ACCESSORIO PER TAGLI TRASVERSALI
ACCESSORY FOR CROSS CUTS
ACCESSOIRE POUR LES DÉCOUPES TRANSVERSALES
ZUBEHÖR FÜR SCHRÄGSCHNITTE
ACCESORIO PARA CORTES TRANSVERSALES

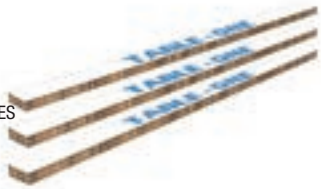

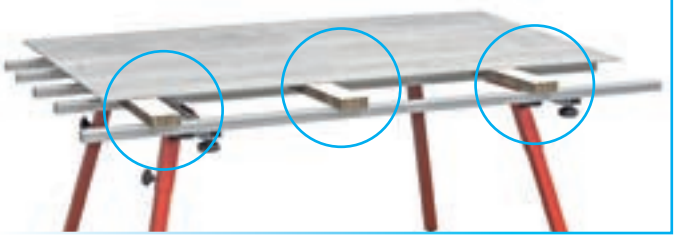

OPTIONAL

BARRA DI ALLUMINIO EXTRA
EXTRA ALUMINIUM BAR
BARRE SUPPLÉMENTAIRE EN ALUMINIUM
EXTRA ALUMINIUMSTAB
BARRA EXTRA DE ALUMINIO

Art. 300-25

FLASH LINE *EVO*

SISTEMA COMPLETO PER IL TAGLIO MANUALE DI PIASTRELLE E LASTRE IN GRES PORCELLANATO, CERAMICA O VETRO
COMPLETE MANUAL CUTTING SYSTEM FOR PORCELAIN, CERAMIC OR GLASS TILES AND SLABS
SYSTÈME COMPLET POUR LA COUPE MANUELLE DE CARREAUX ET DALLES EN GRÈS PORCELAINE, CÉRAMIQUE OU VERRE
KOMPLETTES SYSTEM ZUM MANUELLEN SCHNEIDEN VON FLIESEN UND PLATTEN AUS FEINSTEINZEUG, KERAMIK ODER GLAS
SISTEMA COMPLETO PARA EL CORTE MANUAL DE BALDOSAS Y LOSAS DE GRES PORCELÁNICO, CERÁMICA O VIDRIO

IL KIT CONTIENE:
n. 3 barre da 120cm - n.1 dispositivo di spacco (art. 56RJ)
n.1 carrello con rotella di incisione - n.1 sacca da trasporto

THE KIT CONTAINS:
n. 3 120 cm (48") bars - n.1 incision splitting tool (art. 56RJ)
n.1 incision head/wheel - n.1 professional carrying bag

LE KIT CONTIENT:
3 profils de 120 cm - 1 dispositif de fissuration (art. 56RJ)
1 chariot avec roulette d'incision - 1 sac pour le transport

IM SATZ ENTHALTEN SIND:
3 Profile ä 120 cm - 1 Trennvorrichtung (art. 56RJ)
1 Schlitten mit Schneidrad - 1 Tragtasche

EL KIT CONTIENE:
3 barras de 120 cm - 1 dispositivo de fractura controlada (art. 56RJ) - 1 carro con rueda de corte - 1 bolsa de transporte

Art.	cm	*inch*	cm	*inch*	kg	BOX
300-FL-EVO	340	*134*	0 ÷ 1	*0 ÷ 3/8*	8,0	C/1

RICAMBI • *SPARE PARTS* • PIECES DETACHEES • *ERSATZTEILE* • RECAMBIOS

Art.		BOX
240T	ROTELLA *INCISION WHEEL* MOLETTE *RÄDCHEN* RUEDA DE INCISIÓN *"TITANIUM"*	B/1
56RJ	DOPPIO SISTEMA DI SPACCO *DUAL SPLITTING SYSTEM* DOUBLE SYSTÈME DE COUPE *PARALLEL SYSTEM ZUM TRENNEN* DOBLE SISTEMA DE SEPARACIÓN max 15 mm	S/1

Art.		BOX
300-FL-02	SISTEMA ANTISCIVOLO *NON-SLIP SYSTEM* SYSTÈME ANTIDÉRAPANT *RUTSCHSCHUTZSYSTEM* SISTEMA ANTIDESLIZAMIENTO 11 mt.	V/1
300-FL-03	CARRELLO CON ROTELLA DI INCISIONE *INCISION HEAD/WHEEL* CHARIOT AVEC ROULETTE D'INCISION *SCHLITTEN MIT SCHNEIDRAD* CARRO CON RUEDA DE INCISIÓN	V/1
300-FL-01	SACCA DA TRASPORTO *CARRYING BAG* SAC POUR LE TRANSPORT *VERPACKUNGSBEUTEL* BOLSA DE TRANSPORTE	B/1

OPTIONAL

PROLUNGA MODULARE
MODULAR EXTENSION
EXTENSION MODULAIRE
BAUKASTEN VERLÄNGERUNG
PROLONGACIÓN MODULAR

Art. 300-FL-08

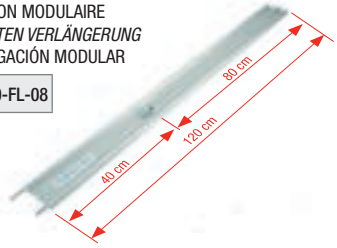

OPTIONAL

DOPPIO SISTEMA DI SPACCO RINFORZATO
REINFORCED DUAL SPLITTING SYSTEM
DOUBLE SYSTÈME DE COUPE RENFORCÉ
VERSTÄRKTES DOPPEL-BRECHSYSTEM
DOBLE SISTEMA DE SEPARACIÓN REFORZADO

Art. 56R
(max 20 mm)

(pag. 44)

ART. 400FL

ESPOSITORE
DISPLAY
PRESENTOIRS
DISPLAY
EXPOSITOR

MOTO FLASH LINE

SISTEMA MOTORIZZATO PER IL TAGLIO A SECCO DI PIASTRELLE E LASTRE IN GRES PORCELLANATO, CERAMICA, GRANITO E MARMO
MOTORIZED DRY CUTTING SYSTEM FOR PORCELAIN, CERAMIC, GRANITE AND MARBLE TILES AND SLABS
SYSTÈME MOTORISÉ POUR LA COUPE À SEC DE CARREAUX ET DE DALLES EN GRÈS PORCELAINE, CÉRAMIQUE, GRANITE ET MARBRE
MOTORBETRIEBENES SYSTEM ZUM TROCKENSCHNEIDEN VON FLIESEN UND PLATTEN AUS FEINSTEINZEUG, KERAMIK, GRANIT UND MARMOR
SISTEMA MOTORIZADO PARA EL CORTE EN SECO DE BALDOSAS Y LOSAS DE GRES PORCELÁNICO, CERÁMICA, GRANITO Y MÁRMOL

1,6kW *(2,1HP)*
5.000 rpm

SENZA VENTOSE
WITHOUT SUCTION CUP
PATENTED

Art. **MOTO-300-FL-PU**

Art. **MOTO-300-FL**
3 x 120cm (47-1/4") + art. MOTO-300-FL-PU

Art.		cm	*inch*	cm	*inch*	mm	*inch*	kg	BOX
MOTO-300-FL	230V~ 1,6kW *(2,1HP)* · 50/60 Hz · 5000 rpm	330	*130*	0 ÷ 2	*0 ÷ 3/4*	150/30	*6 / 1-3/16*	12,8	C/1
MOTO-300-FL-115V	110/120V~ 1,6kW *(2,1HP)* · 50/60 Hz · 5000 rpm	330	*130*	0 ÷ 2	*0 ÷ 3/4*	150/30	*6 / 1-3/16*	12,8	C/1
MOTO-300-FL-PU *(Power Unit)*	230V~ 1,6kW *(2,1HP)* · 50/60 Hz · 5000 rpm	330	*130*	0 ÷ 2	*0 ÷ 3/4*	150/30	*6 / 1-3/16*	6,9	C/1
MOTO-300-FL-PU-115V *(Power Unit)*	110/120V~ 1,6kW *(2,1HP)* · 50/60 Hz · 5000 rpm	330	*130*	0 ÷ 2	*0 ÷ 3/4*	150/30	*6 / 1-3/16*	6,9	C/1

DISCO DIAMANTATO INCLUSO:
DIAMOND BLADE INCLUDED:
DISQUE DIAMANTÉ INCLUSE:
DIAMANT-TRENNSCHEIBE ENTHALTEN:
DISCO DIAMANTADO INCLUÍDO
art. **TCS150MFL**

Gres porcellanato alto spessore · Granito
Porcelain stoneware high thickness · Granite
Grès cérame à haute épaisseur · Granit
Feinsteinzeug hohe Dicke · Granit
Gres porcelánico de gran espesor · Granito

OPTIONAL
Art. TBH150

Lastre sottili in gres porcellanato
Porcelain stoneware slim slabs
Dalles de grès cérame mince
Feinsteinzeugplatten schlank
Losas finas de gres porcelánico

NEW

OPTIONAL
Art. CSS150
(pag. 32)

Lastre sottili in gres porcellanato
Porcelain stoneware slim slabs
Dalles de grès cérame mince
Feinsteinzeugplatten schlank
Losas finas de gres porcelánico

OPTIONAL
Art. CS150MFL

pag. 28 ASPIRATORE PROFESSIONALE PER POLVERI E LIQUIDI • *PROFESSIONAL VACUUM CLEANER FOR DUST AND LIQUIDS*
ASPIRATEUR PROFESSIONNEL POUR POUDRE ET LIQUIDE *PROFI-SAUGER FÜR STAUB UND FLÜSSIGKEIT* • ASPIRADOR PROFESIONAL PARA POLVOS Y LÍQUIDOS

TOPROFILE

PROFILATORE PROFESSIONALE • *PROFESSIONAL BEVEL PROFILE* • BISEAUTAGE PROFESSIONNELLE
PROFI-PROFILFRÄSE • PERFILADOR PROFESIONAL

MOLA DIAMANTATA • *DIAMOND TOOLS* • FRAISE DIAMANTÉE • *DIAMANT-FRÄSKOPF* • MUELA DIAMANTADA

15 mm 45°

	Art.		BOX
NEW x TOPROFILE	FPE15TP	Grana media - *Medium grain* - Grain moyen - *Körnung mittel* - Grano medio	B/1
x SUPERPROFILE	FPE15SP		B/1

MOLA DIAMANTATA • *DIAMOND TOOLS* • FRAISE DIAMANTÉE • *DIAMANT-FRÄSKOPF* • MUELA DIAMANTADA

15 mm 45°

	Art.		BOX
NEW x TOPROFILE	FPE15TPGF	Grana fine - *Fine grain* - Grain fin - *Körnung fein* - Grano fino	B/1
x SUPERPROFILE	FPE15SPGF		B/1

MOLA DIAMANTATA • *DIAMOND TOOLS* • FRAISE DIAMANTÉE • *DIAMANT-FRÄSKOPF* • MUELA DIAMANTADA

3 mm 45°

	Art.		BOX
NEW x TOPROFILE	FPE03TP		B/1
x SUPERPROFILE	FPE03SP		B/1

MOLA DIAMANTATA • *DIAMOND TOOLS* • FRAISE DIAMANTÉE • *DIAMANT-FRÄSKOPF* • MUELA DIAMANTADA

5 mm 45°

	Art.		BOX
NEW x TOPROFILE	FPE05TP		B/1
x SUPERPROFILE	FPE05SP		B/1

MOLA DIAMANTATA • *DIAMOND TOOLS* • FRAISE DIAMANTÉE • *DIAMANT-FRÄSKOPF* • MUELA DIAMANTADA

R 3mm

	Art.		BOX
NEW x TOPROFILE	FPB03TP		B/1
x SUPERPROFILE	FPB03SP		B/1

MOLA DIAMANTATA • *DIAMOND TOOLS* • FRAISE DIAMANTÉE • *DIAMANT-FRÄSKOPF* • MUELA DIAMANTADA

R 5mm

	Art.		BOX
NEW x TOPROFILE	FPB05TP		B/1
x SUPERPROFILE	FPB05SP		B/1

MOLA DIAMANTATA • *DIAMOND TOOLS* • FRAISE DIAMANTÉE • *DIAMANT-FRÄSKOPF* • MUELA DIAMANTADA

R 10mm

	Art.		BOX
NEW x TOPROFILE	FPB10TP		B/1
x SUPERPROFILE	FPB10SP		B/1

ASPIRATORE PROFESSIONALE PER POLVERI E LIQUIDI

PROFESSIONAL VACUUM CLEANER FOR DUST AND LIQUIDS • ASPIRATEUR PROFESSIONNEL POUR POUDRE ET LIQUIDE
PROFI-SAUGER FÜR STAUB UND FLÜSSIGKEIT • ASPIRADOR PROFESIONAL PARA POLVOS Y LÍQUIDOS

RICAMBI • *SPARE PARTS* PIECES DETACHEES • *ERSATZTEILE* • RECAMBIOS			
Art.		BOX	
	ELEMENTO FILTRANTE A CARTUCCIA *FILTER CARTRIDGE* ÉLÉMENT FILTRANT À CARTOUCHE *FILTERELEMENTKARTUSCHE* ELEMENTO FILTRANTE DE CARTUCHO		
MT-H00V01		S/1	
	SACCHETTO RACCOGLIPOLVERE *DUST COLLECTING BAG* SAC COLLECTEUR DE POUSSIERE *FILTERBEUTEL* BOLSO PARA RECOGER EL POLVO		
MT-H00V02		S/1	

Art.		CAPIENZA *TANK CAPACITY* L	PORTATA ARIA MAX *AIR FLOW MAX* m³/h	kg	BOX
MT-H00V	230V~/1,2kW	50	166 (45 lt/sec)	11	C/1

® MONTOLIT

NEW

TOPROFILE

PROFILATORE PROFESSIONALE • *PROFESSIONAL BEVEL PROFILE* • BISEAUTAGE PROFESSIONNELLE
PROFI-PROFILFRÄSE • PERFILADOR PROFESIONAL

PATENTED

CE

TELAIO IN ALLUMINIO
ALUMINIUM FRAME

BASE IN NYLON INTERCAMBIABILE
INTERCHANGEABLE NYLON BASE

SISTEMA BREVETTATO STUDIATO PER ESEGUIRE, SU TUTTI I TIPI DI PIASTRELLE, JOLLY A 45°, SMUSSI E PROFILI CON RAGGIO 3 - 5 E 10MM.
PRONTO ALL'USO • SEMPLICE • VELOCE • PRECISO • MANEGGEVOLE

PATENTED SYSTEM ESPECIALLY DESIGNED TO CREATE 45° DEGREE AND ROUND PROFILES ON ALL CERAMIC, PORCELAIN AND SLAB TILES.
READY FOR USE • SIMPLE • FAST • PRECISE • EASY TO HANDLE

SYSTÈME BREVETÉ ADAPTÉ SURTOUT POUR LE GRÈS CÉRAME ET SUR DEMANDE, AUTRES PROFILS DES MEULES JUSQU'À 15MM D'EPAISSEUR - CHANFREIN 45° DE 3MM ET 5MM - RAYON DE 3MM/5MM ET 10MM.
LIVRÉ PRÊT À L'ÉMPLOI • CHANGEMENT SIMPLE DE LA FRAISE • TRAVAIL PRÉCIS ET RAPID • UTILISATION PRATIQUE

PATENTIERTES SYSTEM EIGNET SICH FÜR JEDES FEINSTEINZEUG AUF WUNSCH MIT ZUSÄTZLICHEN FRÄSKÖPFEN BIS 15MM HOHE FLIESEN - FASE 45° 3MM UND 5MM - RADIUS 3MM/5MM UND 10MM.
EINSATZBEREIT GELIEFERT • EINFACHES AUSWECHSELN DER FRÄSKÖPFE • RASCHE BEARBEITUNG • PRÄZISE AUSFÜHRUNG DER OBERFLÄCHEN • EINFACH IN DER HANDHABUNG

SISTEMA PATENTADO ESTUDIADO PARA EJECUTAR, EN TODO TIPO DE BALDOSAS, CORTES TIPO JOLLY" A 45°, BISELES Y PERFILES CON UN RADIO DE 3 - 5 Y 10 MM.
LISTO PARA EL USO • SIMPLE • RÁPIDO • PRECISO • MANIOBRABLE

Art.			kg	BOX
TOPROFILE	230 V~ · 800 W · 50/60 Hz · 11.000 RPM		4,7	C/1
TOPROFILE-115V	110/120 V~ · 900 W · 50/60 Hz · 11.000 RPM		4,7	C/1

MOLA DIAMANTATA INCLUSA - *DIAMOND TOOL INCLUDED* - FRAISE DIAMANTÉE INCLUSE - *DIAMANT-FRÄSKOPF ENTHALTEN* - MUELA DIAMANTADA INCLUIDA: art. **FPE15TP**

BATTILE

NEW

VENTOSA BATTENTE PER PIASTRELLE E LASTRE
THUMPING SUCTION CUP FOR TILES AND SLABS
VENTOUSE À LEVIER AVEC PERCUSSIONS POUR CARREAUX ET DALLES
ELEKTRISCHER VIBRATIONSSAUGHEBER FÜR FLIESEN UND PLATTEN
VENTOSA VIBRANTE PARA BALDOSAS Y LOSAS

PATENTED

CE

BATTERIA RICARICABILE
RECHARGEABLE BATTERY

Art.	CAPACITÀ BATTERIA *BATTERY CAPACITY*	CORRENTE DI CARICA *CHARGING CURRENT* A	TEMPO DI RICARICA *CHARGING TIME* h	FREQUENZA VIBRAZIONI *VIBRATION FREQUENCY* rpm	kg	BOX
BATTILE	8,4V -LI-ion - 2,5 Ah- 21Wh	1,5	2	5.000 ÷ 18.000	0,95	S/1

RICAMBI • *SPARE PARTS* • PIECES DETACHEES • *ERSATZTEILE* • RECAMBIOS

Art.		BOX
	CARICABATTERIE *BATTERY CHARGER* CHARGEUR DE BATTERIE *AKKU LADEGERÄT* CARGADOR DE BATERÍA	
BTL-01		V/1

Art.		BOX
	MANIGLIA *HANDLE* POIGNEE *GRIFF* MANIJA	
BTL-02		V/1

Art.		BOX
	VENTOSA *SUCTION CUP* VENTOUSE *SAUGNAPF* VENTOSA	
BTL-03		V/1

NEW BATTILE *PRO*

VENTOSA BATTENTE PER PIASTRELLE E LASTRE
THUMPING SUCTION CUP FOR TILES AND SLABS
VENTOUSE À LEVIER AVEC PERCUSSIONS POUR CARREAUX ET DALLES
ELEKTRISCHER VIBRATIONSSAUGHEBER FÜR FLIESEN UND PLATTEN
VENTOSA VIBRANTE PARA BALDOSAS Y LOSAS

BATTERIA ***16V*** RICARICABILE ED INTERCAMBIABILE
16V *BATTERY RECHARGEABLE AND INTERCHANGEABLE*

Art.	CAPACITÀ BATTERIA *BATTERY CAPACITY*	CORRENTE DI CARICA *CHARGING CURRENT* A	TEMPO DI RICARICA *CHARGING TIME* h	FREQUENZA VIBRAZIONI *VIBRATION FREQUENCY* rpm	kg	BOX
BATTILE-PRO	16V -LI-ion - 2 Ah - 32Wh	1	2,5	5.000 ÷ 12.000	1,35	S/1

RICAMBI • *SPARE PARTS* • PIECES DETACHEES • *ERSATZTEILE* • RECAMBIOS

Art.		BOX
	BATTERIA *BATTERY* BATTERIE *BATTERIE* BATERÍA	
BTL-P4		V/1

Art.		BOX
	VENTOSA *SUCTION CUP* VENTOUSE *SAUGNAPF* VENTOSA	
BTL-P6		V/1

Art.		BOX
	CARICABATTERIE *BATTERY CHARGER* CHARGEUR DE BATTERIE *AKKU LADEGERÄT* CARGADOR DE BATERÍA	
BTL-P8		V/1

SLIM CUT NEW

DISCHI DIAMANTATI SUPERSOTTILI
SUPER THIN DIAMOND BLADES
DISQUES DIAMANTES SUPER MINCE
SUPER DÜNNE DIAMANTTRENNSCHEIBEN
DISCOS DIAMANTADOS SÚPER DELGADOS

FINITURA ++ FINISHING

VELOCITA' ++ SPEED

ATTENZIONE!
USARE ESCLUSIVAMENTE CON TUTORCUT O MOTO FLASH LINE
ATTENTION!
USE ONLY WITH TUTORCUT OR MOTO FLASH LINE.
ATTENTION!
UTILISER SEULEMENT AVEC TUTORCUT OU MOTO FLASH LINE.
ACHTUNG!
NUR MIT TUTORCUT ODER MOTO FLASH LINE VERWENDEN.
¡ATENCIÓN!
UTILICE SOLO CON TUTORCUT O MOTO FLASH LINE.

Art. CSS100-T

ULTRASOTTILE
ULTRATHIN

CSS

Lastre sottili in gres porcellanato
Porcelain stoneware slim slabs
Dalles de grès cérame mince
Feinsteinzeugplatten schlank
Losas finas de gres porcelánico

Art.	Ø mm	Ø inch	Ø mm	mm
CSS100	100	*4*	22,2	*1,0*
CSS150	150	*6*	30	*1,3*
CSS100T	N° 1 art. CSS100 + N° 1 art. TUTORCUT115			

DIAMOND *KITS* NEW

SET DIAMANTATI PER LASTRE SOTTILI • *DIAMOND KITS FOR THIN SLABS* • KITS DIAMANTÉS POUR LES DALLES MINCES
DIAMANT-KITS FÜR DÜNNE GROSSE FORMATE • SET DIAMANTADOS PARA LOSAS DELGADOS

ART. 300-VAS

ART. FSSKIT

FSS *SLIM*

Lastre sottili in gres porcellanato
Porcelain stoneware slim slabs
Dalles de grès cérame mince
Feinsteinzeugplatten schlank
Losas finas de gres porcelánico

Art.	Ø mm	Ø inch		h max mm
FSS27	27	*1-1/16*	M14 *	35
FSS35	35	*1-3/8*	M14 *	35
FSS50	50	*2*	M14 *	35
FSS-KIT	Box + FSS27 + FSS35 + FSS50			
300-VAS	Box + TCS85 + CGX115 + FAJ06/08 + FSS27/35/50 + DT060 + DT200			

* 5/8 inch - A richiesta · *On request* · Sur demande · *Auf Anfrage* · A pedido

ATTREZZATURE ELETTRICHE E MANUALI

ELECTRIC AND MANUAL EQUIPMENT

ÉQUIPEMENT ELECTRIQUE ET MANUEL

ELEKTRISCHE UND MANUELLE AUSRÜSTUNG

EQUIPOS ELECTRICOS Y MANUALES

RICAMBI • *SPARE PARTS*
PIECES DETACHEES • *ERSATZTEILE* • RECAMBIOS

Art.		BOX
	MOTORE *MOTOR* MOTEUR *MOTOR* MOTOR	
1080MB	230V~/2,2kW	V/1
1081MB	115V~/1,5kW	V/1
	POMPA ELETTRICA AD IMMERSIONE *ELECTRIC IMMERSION PUMP* POMPE ELECTRIQUE IMMERGEE *ELEKTRISCHE TOUCHPUMPE* BOMBA ELÉCTRICA A INMERSIÓN	
1082	230V~ x mod.101-131cm	V/1
1082F1	230V~ x mod.151-181cm	V/1
1083	115V~ x mod.101-131cm	V/1
1083F1	115V~ x mod.151-181cm	V/1
	INTERRUTTORE *SWITCH* INTERRUPTEUR *SCHALTER* INTERRUPTOR	
1191	230V~	V/1
1155	115V~	V/1
	VASCA *TANK* CUVE *WANNE* CONTENEDOR	
1206F1		V/1
	CARTER COPRIDISCO *BLADE GUARD* CARTER COUVRE DISQUE *SPRITZSCHUTZHAUBE DER DIAMANTSCHEIBE* CÁRTER CUBRE DISCO	
1208F1		V/1
	CURSORE CON CUSCINETTO *SLIDER WITH BEARING* CURSEUR AVEC ROULEMENT *ROLLEN MIT KUGELLAGER* CURSOR CON COJINETE DE BOLAS	
1195		V/1
	SUPPORTO *UPRIGHT* PALIER *STÄNDER* SOPORTE	
1095F1SX	SX	V/1
1095F1DX	DX	V/1
	SQUADRA GONIOMETRICA *GONIOMETRICAL SQUARE* EQUERRE GONIOMETRIQUE *WINKELANSCHLAG* ESCUADRA GONIÓMETRA	
1089EV	x mod. 101-131cm	V/1
1198EV	x mod. 151-181cm	V/1
	RIGHETTE *MEASUREMENT GUIDE STICKERS* REGLES *MASSTAEBEN* REGLAS	
1073EV		V/1
	NASELLO *MEASUREMENT SQUARE* MENTONNET *NASE* TOPE LATERAL	
1201		V/1
	RUOTA *WHEEL* ROUE *RAEDER* RUEDA	
302F1		V/1

OPTIONAL

Art. 58E

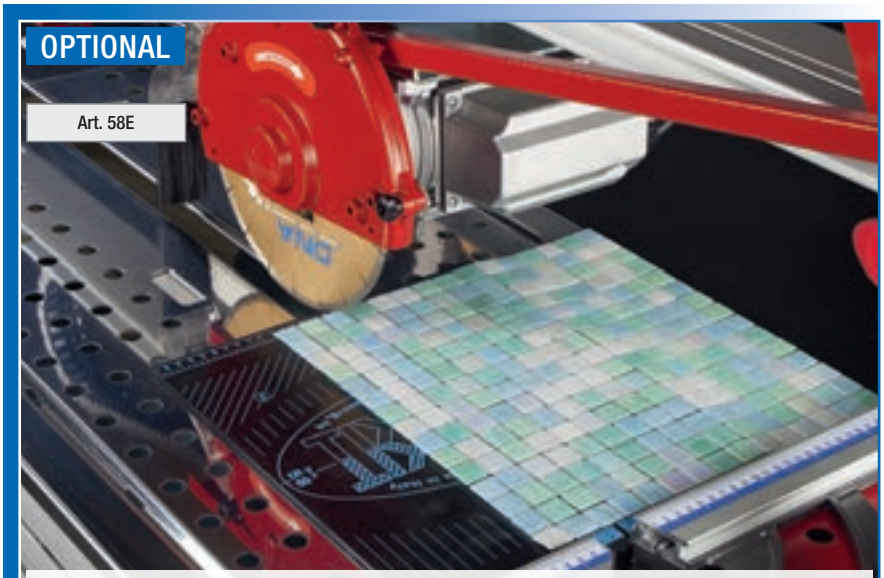

TAPPETINO IN GOMMA PER MOSAICO, PIASTRELLE IN VETRO, DELICATE O SOTTILI (3MM)
RUBBER PAD FOR MOSAIC TILES, PLUS DELICATE AND VERY THIN 3MM GLASS TILES
TAPIS EN CAOUTCHOUC POUR CARREAUX DE MOSAÏQUE, DU VERRE ET DU CARRELAGE FIN ET DÉLICAT (3MM)
GUMMIMATTE FÜR MOSAIKFLIESEN, GLAS, ZERBRECHLICHEN UND DÜNNEN FLIESEN (3MM)
ALFOMBRA DE GOMA PARA MOSAICOS, BALDOSAS DE VIDRIO, DELICADAS Y FINAS (3 MM).

OPTIONAL

Art. 1305F1

KIT DI AVANZAMENTO CON VOLANTINO • *HAND WHEEL FEED KIT* • KIT POUR AVANCE AVEC MANIVELLE
SET FÜR VORSCHUB MIT SPINDEL • KIT DE AVANCE CON RUEDA - **(STANDARD X MOD. 181CM)**

OPTIONAL

Art. 1051

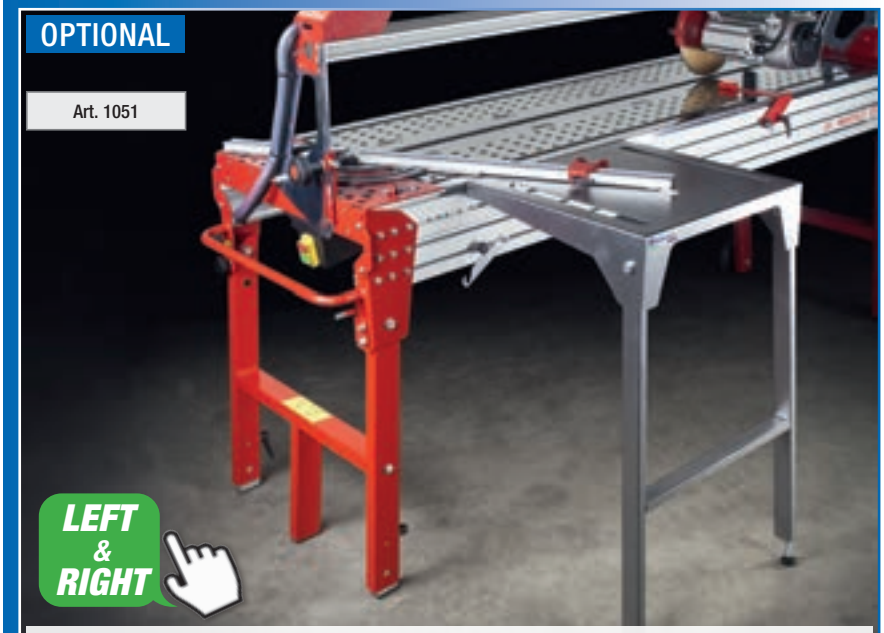

TAVOLINO DI SUPPORTO • *SUPPORT TABLE* • TABLE DE SUPPORT • *STÜTZTISCH* • MESA DE SOPORTE

F1 *BROOKLYN*

TAGLIERINA ELETTRICA AD ACQUA • *ELECTRIC, WATER-COOLED DIAMOND TILE SAWS* • DÉCOUPEUSE ÉLECTRIQUE À EAU
ELEKTRISCHE SCHNEIDMASCHINE MIT WASSERKÜHLUNG • CORTADORA ELÉCTRICA CON AGUA

PATENTED ADJUSTABLE LEGS SYSTEM *151/181cm*

art. F1-101cm

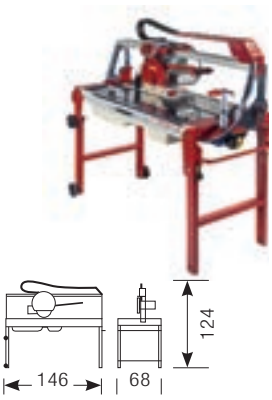

art. F1-131cm

art. F1-151cm

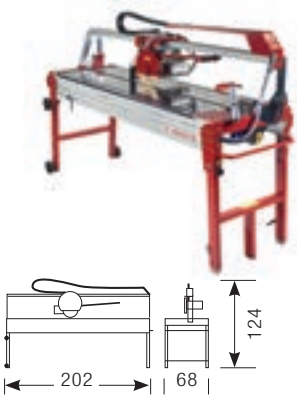

art. F1-181cm

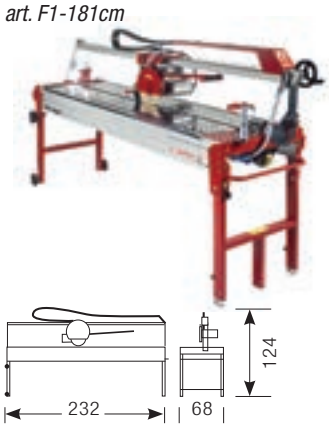

Art.		cm	*inch*	cm	*inch*	cm	*inch*	mm	*inch*	kg	BOX
F1-101	**230V**~/2,2kW *(3HP)* / 50Hz	101	*40*	71 x 71	*28 x 28*	0 ÷ 5	*0 ÷ 2*	250/25,4	*10 / 1*	75	C/1
F1-131	**230V**~/2,2kW *(3HP)* / 50Hz	131	*51,5*	92 x 92	*36 x 36*	0 ÷ 5	*0 ÷ 2*	250/25,4	*10 / 1*	85	C/1
F1-151	**230V**~/2,2kW *(3HP)* / 50Hz	151	*59,5*	106 x 106	*41,5 x 41,5*	0 ÷ 5	*0 ÷ 2*	250/25,4	*10 / 1*	100	C/1
F1-181	**230V**~/2,2kW *(3HP)* / 50Hz	181	*71,5*	128 x 128	*50 x 50*	0 ÷ 5	*0 ÷ 2*	250/25,4	*10 / 1*	112	C/1
F1-101-115V	**115V**~/1,5kW *(2HP)* / 60Hz	101	*40*	71 x 71	*28 x 28*	0 ÷ 5	*0 ÷ 2*	250/25,4	*10 / 1*	75	C/1
F1-131 -115V	**115V**~/1,5kW *(2HP)* / 60Hz	131	*51,5*	92 x 92	*36 x 36*	0 ÷ 5	*0 ÷ 2*	250/25,4	*10 / 1*	85	C/1
F1-151 -115V	**115V**~/1,5kW *(2HP)* / 60Hz	151	*59,5*	106 x 106	*41,5 x 41,5*	0 ÷ 5	*0 ÷ 2*	250/25,4	*10 / 1*	100	C/1
F1-181 -115V	**115V**~/1,5kW *(2HP)* / 60Hz	181	*71,5*	128 x 128	*50 x 50*	0 ÷ 5	*0 ÷ 2*	250/25,4	*10 / 1*	112	C/1

DISCO DIAMANTATO INCLUSO - *DIAMOND BLADE INCLUDED* - DISQUE DIAMANTÉ INCLUSE - *DIAMANT-TRENNSCHEIBE ENTHALTEN* - DISCO DIAMANTADO INCLUÍDO: **SCX**

F2

TAGLIERINA ELETTRICA AD ACQUA
ELECTRIC, WATER-COOLED DIAMOND TILE SAWS
DÉCOUPEUSE ÉLECTRIQUE À EAU
ELEKTRISCHE SCHNEIDMASCHINE MIT WASSERKÜHLUNG
CORTADORA ELÉCTRICA CON AGUA

ABS ANTIURTO
PIANO DI LAVORO IN
ACCIAIO INOX
ABS SHOCKPROOF
STAINLESS STEEL
WORKTOP

Art.		cm	inch	cm	inch	cm	inch	mm	inch	kg	BOX
905EV02	230V~/0,45kW *(0,6HP)*	Illimitato - *Unlimited* Illimité - *Unbeschränkt*		15 x 15	*6 x 6*	0 ÷ 3,5	*0 ÷ 1-3/8*	180/25,4	*7 / 1*	7,1	C/1

DISCO DIAMANTATO INCLUSO - *DIAMOND BLADE INCLUDED* - DISQUE DIAMANTÉ INCLUSE - *DIAMANT-TRENNSCHEIBE ENTHALTEN* - DISCO DIAMANTADO INCLUÍDO:

RICAMBI • *SPARE PARTS* • PIECES DETACHEES • *ERSATZTEILE* • RECAMBIOS

Art.		BOX
1092EV02	MOTORE *MOTOR* MOTEUR *MOTOR* MOTOR 230V~/0,45kW	V/1
1110EV02	CARTER COPRIDISCO *BLADE GUARD* CARTER COUVRE DISQUE *SPRITZSCHUTZHAUBE DER DIAMANTSCHEIBE* CÁRTER CUBRE DISCO	V/1

Art.		BOX
1096EV02	INTERRUTTORE *SWITCH* INTERRUPTEUR *SCHALTER* INTERRUPTOR	V/1

Art.		BOX
Art. 1113EV02 Art. 1114EV02	GUIDE DI TAGLIO *CUTTING GUIDES* GUIDES DE COUPE *SCHNEIDEN VON FÜHRUNGEN* GUÍAS DE CORTE	
1113EV02	90°	V/1
1114EV02	45°	V/1

BIMBO FORATUTTO

ELETTROFORATRICE AD ACQUA PER FRESE DIAMANTATE
ELECTRIC, WATER-COOLED COREBIT DRILLS
PERCEUSE ELECTRIQUE À FRAISES DIAMANTÉES (UTILISATION À EAU)
ELEKTROBOHRMASCHINE FÜR WASSERGEKÜHLTE DIAMANTFRÄSER
PERFORADORA ELÉCTRICA CON AGUA PARA FRESADORAS DIAMANTADAS

RICAMBI • *SPARE PARTS*
PIECES DETACHEES • *ERSATZTEILE* • RECAMBIOS

Art.		BOX	
	MOTORE *MOTOR* MOTEUR *MOTOR* MOTOR		
1075	230V~/0.4kW x art. 915	V/1	
1076	115V~/0.4kW x art. 916	V/1	
	INTERRUTTORE *SWITCH* INTERRUPTEUR *SCHALTER* INTERRUPTOR		
1003	Con tasto bianco	V/1	
1053	230V~	V/1	
	INTERRUTTORE DIFFERENZIALE *DIFFERENTIAL SWITCH* DISJONCTEUR DIFFERENTIEL *FEHLERSTROM-SCHUTZSCHALTER* INTERRUPTOR DIFERENCIAL		
1077	x art. 915	V/1	
1079	x art. 916	V/1	
	CONTENITORE ACQUA *WATER TANK* CUVE D'EAU *WASSERBEHAELTER* CONTENEDOR DE AGUA		
1072		V/1	

Art.			Ø max mm	Ø max inch	cm	inch	kg	BOX
915	230V~/0,4kW *(0,55HP)*	M16 Optional: W5/8"	120	*4-3/4*	0 ÷ 4,5	*0 ÷ 1-3/4*	17	C/1
916	115V~/0,4kW *(0,55HP)*		120	*4-3/4*	0 ÷ 4,5	*0 ÷ 1-3/4*	17	C/1

pag. 81

* FRESE DIAMANTATE NON INCLUSE • ** DIAMOND CUTTERS NOT INCLUDED* • * FRAISES DIAMANTEES PAS INCLUSE
** OHNE DIAMANT-BOHRKRONEN* • * FRESADORAS DIAMANTADS NO INCLUÍDAS

ACCESSORI PER LA FORATURA AD ACQUA

EQUIPMENT FOR WET DRILLING • OUTILLAGE POUR LE PERÇAGE A EAU
AUSRÜSTUNG FÜR "NAßBOHRUNG" • EQUIPOS PARA LA PERFORACIÓN CON AGUA

	Art.	
	AUFA	RACCORDO PER TRAPANO - M16 (x artt. FA/FAV) *ADAPTER FOR DRILL - M16 (x artt. FA/FAV)* ADAPTATEUR POUR PERCEUSE - M16 (x artt. FA/FAV) *ADAPTER FÜR BOHRMASCHINE - M16 (x artt. FA/FAV)* RACOR PARA TALADRO - M16 (x artt. FA/FAV)
	88	MANDRINO A PUNTA CENTRALE RETRAENTE - M16 (x artt. FA/FAV) *ARBOR WITH CENTRAL RETRACTABLE BIT - M16 (x artt. FA/FAV)* MANDRIN A POINTE CENTRAL ESCAMOTABLE - M16 (x artt. FA/FAV) *SPINDEL MIT GEFENDERTEM ZENTRIERBOHRER - M16 (x artt. FA/FAV)* MANDRIL CON PUNTA CENTRAL RETRÁCTIL - M16 (x artt. FA/FAV)
	CVG12	CONVOGLIATORE D'ACQUA COMPLETO DI TANICA *WATER FEED COMPLETE WITH JERRY* ASPERSEUR D'EAU AVEC RÉSERVOIR *WASSERLEITELEMENT KOMPLETT MIT KANISTER* DEPÓSITO DE AGUA CON BIDÓN
	89	RIDUZIONE M16 - G 1/2" *M16 - G 1/2" ADAPTER* ADAPTATEUR M16 - G 1/2" *ADAPTER M16 - G 1/2"* ADAPTADOR M16 - G 1/2"
	PS92	RACCORDO PORTAPUNTA PER MU (x artt. 915/916/CVG12) *DRILL-HOLDER CONNECTOR FOR MU (x artt. 915/916/CVG12)* RACCORD PORTE-FORET POUR MU (x artt. 915/916/CVG12) *BOHRHALTER MIT MADENSCHRAUBE FÜR MU (x artt. 915/916/CVG12)* ENGANCHE PORTAPUNTA MU (x artt. 915/916/CVG12)
	VTKIT	VENTOSE PER FORATURA CON ACQUA (Ø 40mm + Ø 60mm) *SUCKERS FOR WATER DRILLING (Ø 40mm + Ø 60mm)* VENTOUSES POUR PERÇAGE AVEC EAU (Ø 40mm + Ø 60mm) *SAUGNÄPFE FÜR DIE BOHRUNG MIT WASSER (Ø 40mm + Ø 60mm)* VENTOSAS PARA PERFORACIÓN CON AGUA (Ø 40mm + Ø 60mm)

ACCESSORI PER FORETTI DIAMANTATI A SETTORI

FITTINGS FOR SEGMENTED DIAMOND CORE-DRILLS • ACCESSOIRES POUR FORETS DIAMANTES A SEGMENTS

ZUBEHÖR FÜR SEGMENTIERTE DIAMANTBOHRKRONEN • ACCESSORIOS PARA CORONAS DIAMANTADAS DE SEGMENTOS

Art.		ℓ mm	ℓ inch		
AM16F	G 1/2" — M16				
AM16M	G 1/2" — M16				
AM16F18	M18 — M16				
M-AU80		80	3·1/4		
M-AU180	Ø 12mm — M16	180	7		
M-AU280	NICHEL-CROMO-MOLIBDENO	280	11		
M-AS100		100	4		
M-AS180	SDS PLUS — M16	180	7		
M-AS280	NICHEL-CROMO-MOLIBDENO	280	11		
M-ASMAX	SDS MAX — M16 NICHEL-CROMO-MOLIBDENO	130	5·1/8		
M-PC240	Ø 12mm x mod. FUT - FUXT	240	9·3/8		
PCFUXL	solo x mod. FUXL e carotatrici mod. EM	400	16		
PCFX	solo x mod. FX e carotatrici mod. EM	550	21·1/2		
M-PR250	M16 — M16 NICHEL-CROMO-MOLIBDENO — x mod. FUT - FUXT	250	10		
MT-EACC-0022	1" 1/4 — 1" 1/4 con passaggio aspirazione/liquidi - *with air/fluid gateway*	250	10		
MT-EACC-0023		500	20		

A richiesta sono disponibili altri raccordi • *Other fittings available on request* • Autres raccords disponibles sur demande • *Andere Ausstattung auf Anfrage erhältlich* • Otros accesorios disponibles bajo pedido

pag. 61 FORETTI DIAMANTATI E ACCESSORI • *DIAMOND CORE-DRILLS AND FITTINGS*
FORETS DIAMANTES ET ACCESSOIRES • *DIAMANTBOHRKRONEN UND ZUBEHÖR* • PERFORACIONES DIAMANTADAS Y ACCESORIOS

® MONTOLIT

CAROTATRICI PROFESSIONALI CON ACCESSORI

PROFESSIONAL CORE DRILLING MACHINES WITH ACCESSORIES • MACHINES PROFESSIONNELLES DE CAROTTAGEAVEC ACCESSOIRES
PROFESSIONNELLES KERNBOHRMASCHINE MIT ZUBEHÖR • TALADRADORA DE DIAMANTE PROFESIONAL CON ACCESORIOS

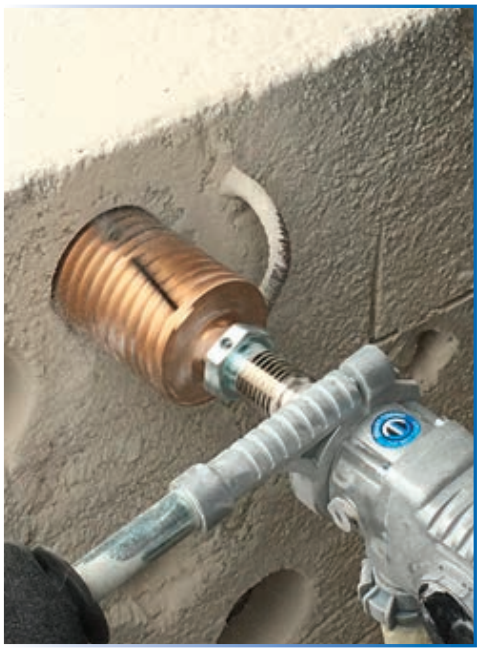

Art. EM18W

Art.		Ø max mm		UTILIZZO *USE*	kg	BOX
EM18W	230V~/1,8kW *(2,4HP)* 1000/2600 rpm	180	M16 1/2"gas -1-1/4"	+ VACUUM CLEANER +	7,3	C/1
EM25W	230V~/2,5kW *(3,35HP)* 200/590 rpm	250	1/2"gas -1-1/4"		11,5	C/1
EM33W	230V~/3,3kW *(4,4HP)* 230/730 rpm	350	1/2"gas -1-1/4"		12,5	C/1

pag. 28 ASPIRATORE PROFESSIONALE PER POLVERI E LIQUIDI • *PROFESSIONAL VACUUM CLEANER FOR DUST AND LIQUIDS*
ASPIRATEUR PROFESSIONNEL POUR POUDRE ET LIQUIDE *PROFI-SAUGER FÜR STAUB UND FLÜSSIGKEIT* • *ASPIRADOR PROFESIONAL PARA POLVOS Y LÍQUIDOS*

pag. 61 FORETTI DIAMANTATI E ACCESSORI • *DIAMOND CORE-DRILLS AND FITTINGS*
FORETS DIAMANTES ET ACCESSOIRES • *DIAMANTBOHRKRONEN UND ZUBEHÖR* • PERFORACIONES DIAMANTADAS Y ACCESORIOS

SUPPORTO PER CAROTATRICI

SUPPORT FOR CORE DRILLING MACHINES • SUPPORT POUR MACHINES DE CAROTTAGE
UNTERSTÜTZUNG FÜR KERNBOHRMASCHINEN • SOPORTES PARA TALADROS

Art. EMB13

Art. EMB16

Art. EMB32

Art.		Ø max mm	mm		kg	BOX
EMB13	0° ÷ 45° Predisposition of vacuum connection	150	600	Attacco con collare *Connection with collar*	8	C/1
EMB16	0° ÷ 45° Predisposition of vacuum connection	200	450	Attacco rapido *Quick connection*	10	C/1
EMB32	0° ÷ 45° Optional: vacuum connection	350	550	Attacco rapido *Quick connection*	19	C/1

RICAMBI • *SPARE PARTS* PIECES DETACHEES • *ERSATZTEILE* • RECAMBIOS			
Art.		BOX	
	UGELLO DI NEBULIZZAZIONE *SPRAY NOZZLES* BUSE DE PULVERISATION *SPRITZDÜSE* TOBERA DE NEBULIZACIÓN		
EMUGE		B/1	
	PROLUNGA IDRAULICA *HYDRAULIC EXTENSION* EXTENSION HYDRAULIQUE *HYDRAULISCHER ERWEITERUNG* PROLONGACIÓN HIDRÁULICA		
PLD9	Lunghezza 8 m.	B/1	
	VALVOLA DI REGOLAZIONE CON CONNETTORE *ADJUSTMENT VALVE WITH CONNECTOR* VANNE DE REGLAGE AVEC CONNECTEUR *EINSTELL VENTIL UND CONNECTOR* VÁLVULA DE REGULACIÓN CON CONECTOR		
EMR002		B/1	
	DISTRIBUTORE CON INIETTORE E RACCORDO CON FILTRO DISTRIBUTOR WITH INJECTOR AND CONNECTION WITH FILTER DISTRIBUTEUR AVEC INJECTEUR ET LA CONNEXION AVEC FILTER VERTEILER MIT INJEKTOR UND MIT FILTER DISTRIBUIDOR CON INYECTOR Y RACOR CON FILTRO		
EMR003		B/1	

OPTIONAL

PROTEZIONE UNIVERSALE DI GOMMA PER SMERIGLIATRICI
UNIVERSAL RUBBER PROTECTION FOR GRINDERS
PROTECTION DE CAOUTCHOUC UNIVERSELLE POUR PONCEUSES
UNIVERSAL GUMMISCHUTZ FÜR SCHLEIFER
PROTECCIÓN UNIVERSAL DE GOMA PARA ESMERILADORAS

Art. EMR015

AQUAFLEX SYSTEM

SISTEMA UNIVERSALE PROFESSIONALE PER L'ABBATTIMENTO DELLE POLVERI SU SMERIGLIATRICI ANGOLARI
UNIVERSAL PROFESSIONAL SYSTEM FOR ELIMINATING THE DUST USING THE ANGLE-GRINDERS
SYSTÈME UNIVERSEL PROFESSIONEL POUR L'ELIMINATION DE LA POUSSIÈRE AU COURSE DE L'EMPLOY DES PONCEUSES ANGULAIRES
PROFESSIONELLE STAUBABSAUGUNG FÜR WINKELSCHLEIFER
SISTEMA PROFESIONAL PARA LA ELIMINACIÓN DEL POLVO EN EL USO DE ESMERILADORA ANGULARES

* Smerigliatrici angolari e dischi diamantati non inclusi
Grinding machines and diamond blades not included

art. EM230

art. AM230

art. AM115

Art.	Ø mm	Ø inch	V~	max W	kg	BOX
EM115	115	4,5	230	2.500	11,5	C/1
EM125	125	5	230	2.500	11,5	C/1
EM180	180	7	230	2.500	11,7	C/1
EM230	230	9	230	2.500	11,9	C/1
EM2x180	180	7	230	2.500	12,6	C/1
EM115-110V	115	4,5	110	1.800	12,5	C/1
EM125-110V	125	5	110	1.800	12,5	C/1
EM180-110V	180	7	110	1.800	12,7	C/1
EM230-110V	230	9	110	1.800	12,9	C/1
AM115	115	4,5	Carter x Ø 115mm		0,25	C/1
AM125	125	5	Carter x Ø 125mm		0,30	C/1
AM180	180	7	Carter x Ø 180mm		0,65	C/1
AM230	230	9	Carter x Ø 230mm		0,70	C/1
AM2x180	180	7	Carter x 2 Ø 180mm		1,35	C/1

MANIGLIA SOLLEVALASTRE PER LA MOVIMENTAZIONE E LA POSA DI LASTRE DI GRANDE FORMATO (MASSIMO 65X65 CM), ALTO SPESSORE E CON SUPERFICE STRUTTURATA.

HANDLE LIFT SLABS FOR HANDLING AND LAYING LARGE FORMAT TILES & EXTERNAL SLABS OF HIGH THICKNESS AND WITH A STRUCTURED SURFACE - UP TO 65X65 CM MAXIMUM.

ELÉVATEUR ET POSITIONNEUR POUR LE DÉPLACEMENT ET LA POSE DES CARREAUX CÉRAM FORTE ÉPAISSEUR (MAX. 65 X 65 CM).

PLATTENHEBER FÜR DEN MANUELLEN TRANSPORT UND ZUM SETZEN VON FEINSTEINZEUG - GARTENPLATTEN (MAX. 65 X 65 CM).

MANIJA DE ELEVACIÓN DE LOSAS PARA LA MOVILIZACIÓN Y LA COLOCACIÓN DE LOSAS DE GRAN FORMATO (MÁX. 65X65 CM), ESPESOR ALTO Y CON SUPERFICIE ESTRUCTURADA.

Art.	cm	inch	BOX
16-S	50 ÷ 65	*20 ÷ 25-3/4*	C/2

CUT KIT

CUTTER PER VETRO/PIASTRELLE/LASTRE SOTTILI
CUTTER FOR GLASS/CERAMIC/LARGE FORMATS
CUTTER POUR VERRE/CERAMIQUE/CARREAUX GRANDS FORMATS
MESSER FÜR GLASS/KERAMIK/GROSSE FORMATE
CÚTER PARA VIDRIO/BALDOSAS/LOSAS FINAS

Art.		BOX
25V		B/1

GUMMY

MAZZETTE ANTIRIMBALZO IN GOMMA
RUBBER NON-REBOUND MALLETS
MAILLET SANS REBOND EN CAOUTCHOUC
RÜCKSCHLAGFREIE HÄMMER, VOLLSTÄNDIG GUMMI
MAZAS ANTIRREBOTE DE GOMA

Art.		g	BOX
98		500	S/6
99		1.000	S/6

X-WORKS

BANCO DI LAVORO PER PIASTRELLISTA
WORK-TABLE FOR TILE-LAYER
TABLE DE TRAVAIL POUR CARRELEUR
ARBEITSTISCH FÜR FLIESENLEGER
BANCO DE TRABAJO PARA SOLADOR

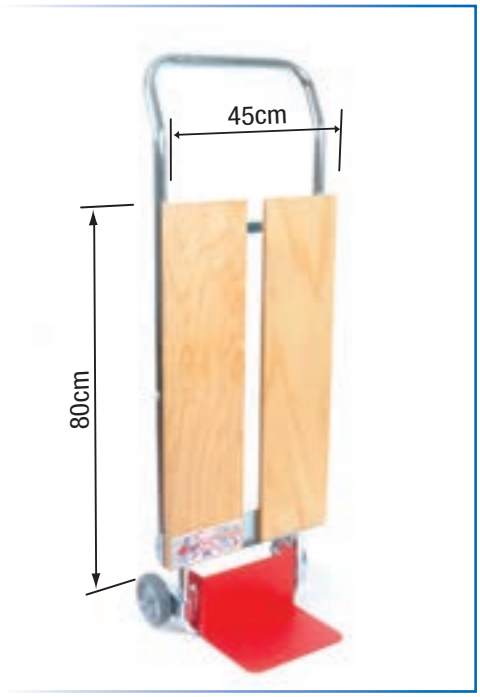

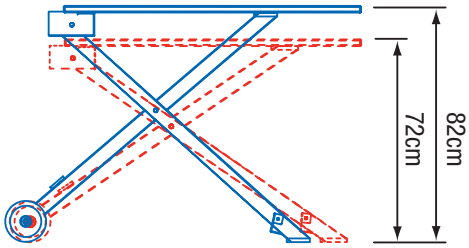

Art.	kg	BOX
X-WORKS	18	C/1

DOPPIO SISTEMA DI SPACCO

DUAL SPLITTING SYSTEM

DOUBLE SYSTÈME DE COUPE

PARALLEL-BRECHSYSTEM

DOBLE SISTEMA DE SEPARACIÓN

Art. 56RJ

Art. 56R

Art.		BOX
56RJ	max 15 mm	S/1
56R	max 20 mm	S/1

TENAGLIA PER PIASTRELLISTA A BRANCHE INCISIVE REGOLABILI

TILE NIBBLER WITH ADJUSTABLE CUTTING JAW

TENAILLE POUR CARRELEUR A MACHOIRES TRANCHANTES RÉGLABLES

ZANGE FÜR FLIESENLEGER MIT EINSTELLBAREN SCHNITTBACKEN

TENAZAS PARA SOLADOR CON DIENTES INCISIVOS REGULABLES

Art.		g	BOX
54		230	S/6

CRAB

TENAGLIA PROFESSIONALE PER PIASTRELLISTA SPECIALE PER GRES PORCELLANATO
PROFESSIONAL NIBBLER FOR PORCELAIN STONEWARE SPECIFICALLY PROJECTED FOR TILERS
TENAILLE PROFESSIONELLE POUR CARRELLEUR SPÉCIALE GRÈS CÉRAME
PROFESSIONELLE ZANGE FÜR FEINSTEINZEUG, SPEZIELL ENTWICKELT FÜR FLIESENLEGER
TENAZA PROFESIONAL PARA SOLADORES ESPECIAL PARA GRES PORCELÁNICO

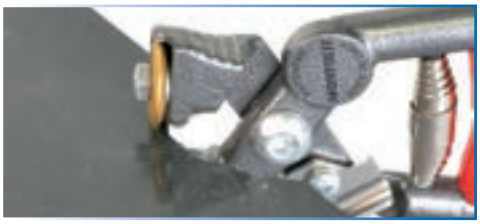

Art.		g	BOX
33W		430	S/6

MOSAIC

TENAGLIA PROFESSIONALE PER MOSAICO CERAMICO E VETROSO
PROFESSIONAL NIBBLER FOR CERAMIC AND GLASS MOSAIC
TENAILLE PROFESSIONNELLE POUR LA MOSAÏQUE DE CÉRAMIQUE ET DE VERRE
PROFESSIONELLE ZANGE FÜR GLAS UND KERAMIK MOSAIK
TENAZA PROFESIONAL PARA MOSAICO DE CERÁMICA Y VIDRIO

Art.		g	BOX
55W2		380	S/6

VENTOSE PER PIASTRELLISTA

SUCKERS FOR TILE-LAYER • VENTOUSES POUR CARRELEUR

SAUGNÄPFE FÜR FLIESEN • VENTOSAS PARA MONTADOR DE BALDOSAS

Art. VT80

Art. 300-76

Art.	Ø mm	BOX
VT80	80	B/1
300-76	200	C/1

LASER MEASURE

MISURATORE LASER • *LASER METER* • LASER MÈTRE • *LASER-METER* • MEDIDOR LÁSER

Art.	BOX
71ML	S/2

QUBIK LASER

LASER AUTOLIVELLANTE • *AUTOMATIC LASER LEVEL* • LASER AUTORÉGLABLE • *AUTOMATISCHE LASERNIVELLIERUNG* • NIVEL LÁSER AUTOMÁTICO

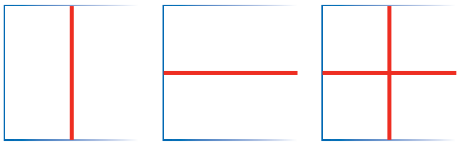

Art.	BOX
70AL	S/3

NEW

BATTILE

VENTOSA BATTENTE PER PIASTRELLE E LASTRE
THUMPING SUCTION CUP FOR TILES AND SLABS
VENTOUSE À LEVIER AVEC PERCUSSIONS POUR CARREAUX ET DALLES
ELEKTRISCHER VIBRATIONSSAUGHEBER FÜR FLIESEN UND PLATTEN
VENTOSA VIBRANTE PARA BALDOSAS Y LOSAS

PATENTED

CE

BATTERIA RICARICABILE
RECHARGEABLE BATTERY

Art.	CAPACITÀ BATTERIA *BATTERY CAPACITY*	CORRENTE DI CARICA *CHARGING CURRENT*	TEMPO DI RICARICA *CHARGING TIME*	FREQUENZA VIBRAZIONI *VIBRATION FREQUENCY*		BOX
		A	h	rpm	kg	
BATTILE	8,4V -LI-ion - 2,5 Ah - 21Wh	1,5	2	5.000 ÷ 18.000	0,95	S/1

NEW

BATTILE PRO

VENTOSA BATTENTE PER PIASTRELLE E LASTRE
THUMPING SUCTION CUP FOR TILES AND SLABS
VENTOUSE À LEVIER AVEC PERCUSSIONS POUR CARREAUX ET DALLES
ELEKTRISCHER VIBRATIONSSAUGHEBER FÜR FLIESEN UND PLATTEN
VENTOSA VIBRANTE PARA BALDOSAS Y LOSAS

CE

BATTERIA ***16V*** RICARICABILE ED INTERCAMBIABILE
16V *BATTERY RECHARGEABLE AND INTERCHANGEABLE*

Art.	CAPACITÀ BATTERIA *BATTERY CAPACITY*	CORRENTE DI CARICA *CHARGING CURRENT*	TEMPO DI RICARICA *CHARGING TIME*	FREQUENZA VIBRAZIONI *VIBRATION FREQUENCY*		BOX
		A	h	rpm	kg	
BATTILE-PRO	16V -LI-ion - 2 Ah - 32Wh	1	2,5	5.000 ÷ 12.000	1,35	S/1

PINZONE

PINZA DI SOLLEVAMENTO PER CORDOLI • *KERB STONE HANDLE* • PINCE MANUELLE POUR LA POSE DE BORDURES
BORDSTEINZANGE ZUM SETZEN VON BORDSTEINEN • PINZA DE ELEVACIÓN PARA BORDILLOS

Art.	cm	inch	PORTATA MAX *MAX LOAD* kg	kg	BOX
16	5 ÷ 18	*2 ÷ 7 ⅛*	200	11	C/1

MONTHOR NEW

MAZZA PER BLOCCHI / AUTOBLOCCANTI • *HAMMER FOR BLOCKS AND KEYBLOCK MATERIAL* • MASSE POUR BLOCS/AUTOBLOQUANTS
VORSCHLAGHAMMER FÜR BLÖCKE/SELBSTBLOCKIEREND • MARTILLO PARA BLOQUES/ AUTOBLOQUEANTES

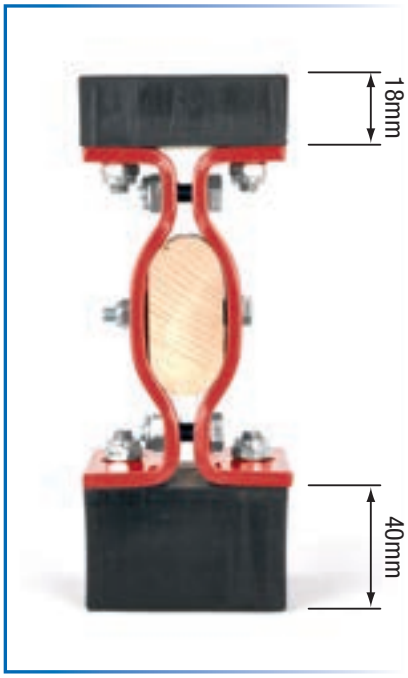

Art.	g	BOX
MONTHOR2000	2.000	V/1

TAGLIATEGOLE

ROOF TILE CUTTERS • DÉCOUPEUSE A TUILES
DACHZIEGEL HANDSCHNEIDER • CORTADORA DE TEJAS

Art.		kg	BOX
42	Per tegole in cemento e cotto - *For clay roof tiles and concrete*	7,0	C/1

NEW

BLOCKUT

TRANCIABLOCCHI • *PAVING BLOCK CUTTER* • DÉCOUPEUSE À DALLES ET À PAVÉ
GEHWEG-PLATTENSPALTER • CORTADORA DE AUTOBLOQUEANTES

PATENTED

TAGLI VELOCI
A RIPETIZIONE
FAST CUTS SERIES

Art.	cm	*inch*	cm	*inch*	kg	kg	BOX
BLOCKUT	33	*13*	1,5 ÷ 11	*5/8 ÷ 4-3/8*	4.100	28	C/1

RICAMBI • *SPARE PARTS* • PIECES DETACHEES • *ERSATZTEILE* • RECAMBIOS

Art.		BOX
	COPPIA LAME *BLADE SETS* PAIRE DE LAMES *MESSERPAAR* PAR DE CUCHILLAS	
208BC		V/1

Art.		BOX
	POMOLO *ADJUSTMENT SCREW* POMMEAU *EINSTELLSCHRAUBE* POMO DE REGULACIÓN	
209BC		V/1

Art.		BOX
	RUOTA *WHEEL* ROUE *RAEDER* RUEDA	
302		V/1

LAME CIRCOLARI CON LIMITATORE DI TRUCIOLO PER LEGNO

CIRCULAR BLADES FOR TIMBER WITH CHIP LIMITER • LAMES CIRCULAIRES POUR LE BOIS AVEC LIMITATEUR DE COUPEAUX

KREISSÄGEBLÄTTER FÜR HOLZ MIT SPÄNEREDUZIERER • CUCHILLAS CIRCULARES CON LIMITADOR DE VIRUTAS PARA MADERA

Art.	Ø mm	Ø inch	ø mm	n°	mm	BOX
803	315	12,5	30/25,4	24	3,2	S/1
804	350	14	35/25,4	24	3,2	S/1

LAME CIRCOLARI UNIVERSALI PER LEGNO

UNIVERSAL CIRCULAR BLADES FOR TIMBER • LAMES CIRCULAIRES UNIVERSEL POUR BOIS

UNIVERSAL-STICHSÄGEBLÄTTER FÜR HOLZ • CUCHILLAS CIRCULARES UNIVERSAL PARA MADERA

Art.	Ø mm	Ø inch	ø mm	n°	mm	BOX
810	250	10	35/25,4	40	3,2	S/1
812	300	12	35/25,4	48	3,2	S/1
813	315	12,5	30/25,4	48	3,2	S/1
814	350	14	35/25,4	54	3,4	S/1

WOOD CARVER

LAME CIRCOLARI PER LEGNO • *CIRCULAR BLADES FOR TIMBER* • LAMES CIRCULAIRES POUR LE BOIS
KREISSÄGEBLÄTTER FÜR HOLZ • CUCHILLAS CIRCULARES PARA MADERA

ATTENZIONE! Verificare che l'utensile sia compatibile con la macchina sulla quale verrà montato consultandone il manuale d'uso e di sicurezza.

ATTENTION! Check that this blade is compatible with the machines to which it will be assembled consulting their instructions and safety handbooks.

ATTENTION! Contrôler que ce disque soit compatible avec les machines sur lesquelles il sera assemblé en consultant leurs manuels d'instructions et des règles de sécurité.

ACHTUNG! Achten Sie darauf, dass die Werkzeuge mit der Maschine, worauf diese montiert werden, kompatibel sind. Achten Sie auf die Gebrauchs- und Sicherheitsanleitung.

¡ATENCIÓN! Comprobar que la herramienta sea compatible con la máquina sobre la cuál será montada consultando el manual de uso y de seguridad.

Art.	Ø mm	Ø inch	ø mm	n°	BOX
115LL	115	4,5	22,2	6	B/1
230LL	230	9	22,2	6	B/1

GRATTINO

DISCO PER SBAVATURA E LEVIGATURA IDEALE PER CARTONGESSO, LEGNO E PLASTICA • *DISC FOR GRINDING SUITABLE FOR PLASTERBOARD, WOOD AND PLASTIC MATERIAL*
DISQUE POUR BROYAGE APPROPRIÉ POUR PLAQUES DE PLÂTRE, BOIS ET PLASTIQUE MATÉRIEL • *DISC ZUM SCHLEIFEN FÜR GIPSKARTON, HOLZ UND VON PLASTIK*
DISCO PARA ALISADO Y PULIDO IDEAL PARA CARTÓN PIEDRA, MADERA Y PLÁSTICO

ATTENZIONE! Verificare che l'utensile sia compatibile con la macchina sulla quale verrà montato consultandone il manuale d'uso e di sicurezza.

ATTENTION! Check that this blade is compatible with the machines to which it will be assembled consulting their instructions and safety handbooks.

ATTENTION! Contrôler que ce disque soit compatible avec les machines sur lesquelles il sera assemblé en consultant leurs manuels d'instructions et des règles de sécurité.

ACHTUNG! Achten Sie darauf, dass die Werkzeuge mit der Maschine, worauf diese montiert werden, kompatibel sind. Achten Sie auf die Gebrauchs- und Sicherheitsanleitung.

¡ATENCIÓN! Comprobar que la herramienta sea compatible con la máquina sobre la cuál será montada consultando el manual de uso y de seguridad.

Art.	Ø mm	Ø inch	ø mm	BOX
115GL	115	4,5	22,2	B/1

DISCHI DIAMANTATI

DIAMOND BLADES

DISQUES DIAMANTES

DIAMANTTRENNSCHEIBEN

DISCOS DIAMANTADOS

TUTORCUT

GUIDA ASSISTITA PER TAGLI PERFETTI
ASSISTED GUIDE FOR PERFECT CUTS
GUIDAGE ASSISTÉ POUR DES COUPES PARFAITES
UNTERSTÜTZTE FÜHRUNG FÜR PERFEKTE SCHNITTE
GUÍA ASISTIDA PARA CORTES PERFECTOS

PATENTED

Art.	Ø		
TUTORCUT115	x Ø 115mm	Ø 14mm	20mm
TUTORCUT125	x Ø 125mm	Ø 14mm	20mm
TUTORCUT115-16	x Ø 4,5”	Ø 5/8”	3/4”
TUTORCUT125-16	x Ø 5”	Ø 5/8”	3/4”

NEW MODEL 2020

ART. 400TUTORCUT

ESPOSITORE
DISPLAY
PRESENTOIRS
DISPLAY
EXPOSITOR

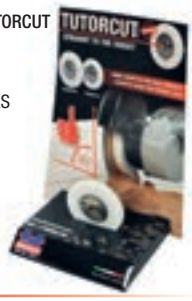

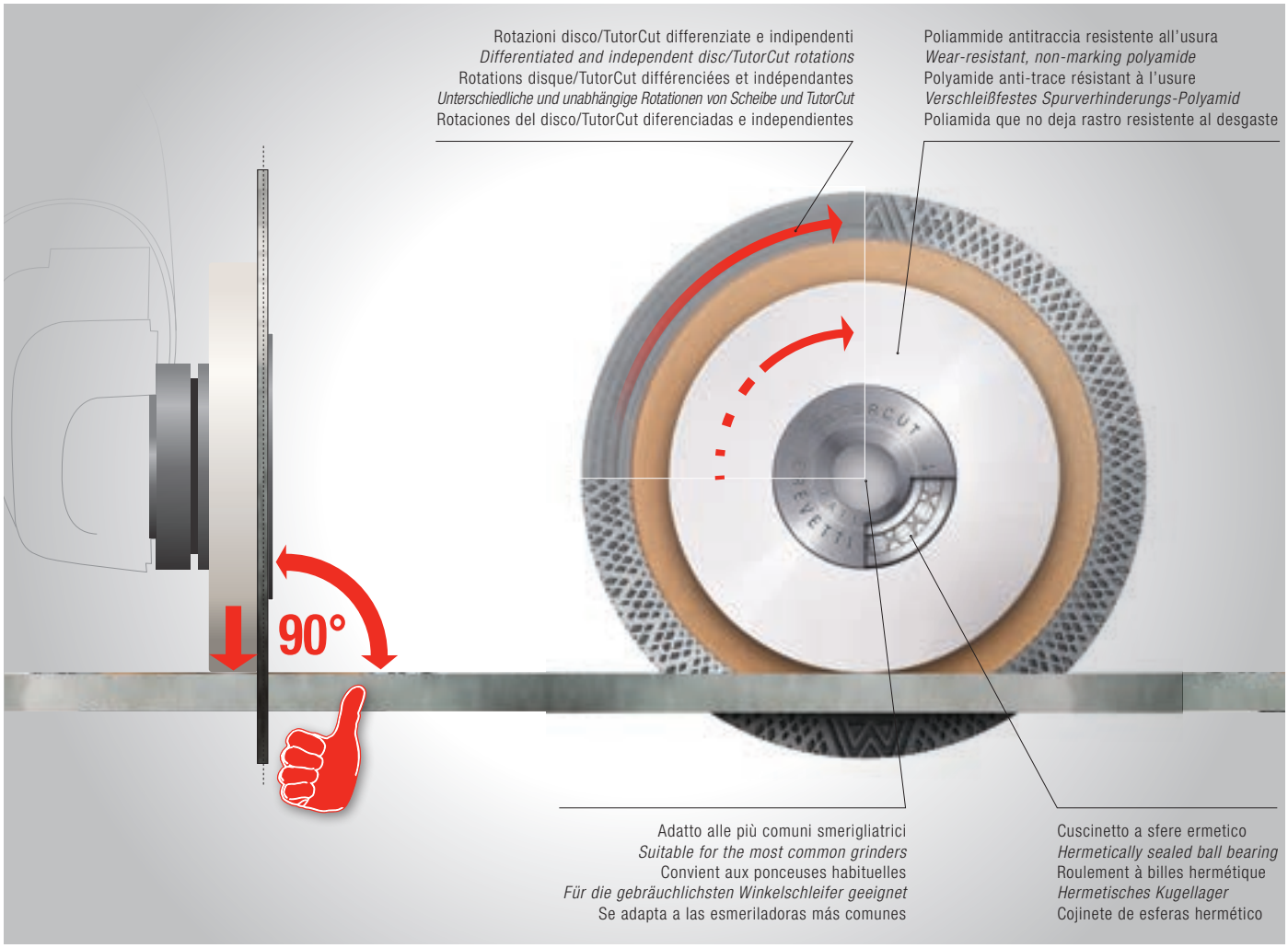

DNA EVO3

DNA è una innovativa tecnologia che consiste nella particolare "distribuzione a rete variabile e tridimensionale controllata" dei granuli di diamante contenuti all'interno della parte tagliente degli utensili. Si posizionano le singole grane di diamante a piacimento a secondo del progetto.
Con **DNA** i settori diamantati e comunque tutte le parti taglienti sinterizzate dell'utensile, contenendo la stessa e predefinita quantità di granuli distribuiti con micrometrica precisione, presentano le medesime caratteristiche ottimali espressamente progettate per l'ottenimento delle migliori performances.

***DNA** Montolit is an high technology system of variable arrying diamond particle that is revolutionary for the mass production of Diamond Cutting Tools. Arrangement and positioning of diamonds in both the mix and placement on the cutting tool like projected. Uniquely the Tri-dimensional structure of the **DNA** translates to equality of levels, so when the upper diamond level is used up, the next level is ready to substitute it with the same fantastic characteristics.*

DNA est une technologie innovante qui consiste en une « distribution particulière variable en réseau tridimensionnelle contrôlée » des granulés de diamant contenus à l'intérieur de la partie coupante des outils.
Et possible «disposer» chaque grain de diamant au plaisir et selon le projet.
Avec **DNA**, les secteurs diamantés et dans tous les cas, toutes les parties coupantes frittées de l'outil, contenant la même quantité prédéfinie de granulés distribués avec une précision micrométrique, présentent les mêmes caractéristiques optimales expressément conçues pour l'obtention des meilleures performances.

***DNA** ist eine innovative Technologie, die in der besonderen "Variable und gesteuerten Verteilung in dreidimensionalem Netz" der im Inneren des Schneidteils der Werkzeuge enthaltenen Diamantkörner besteht.*
Die einzelnen Diamantkörper nach Belieben und nach Projket "anordnen" können.
*Mit **DNA** weisen die diamantbeschichteten Bereiche und jedenfalls alle gesinterten Schneidteile des Werkzeugs, die die gleiche und vorbestimmte Menge von mit mikrometrischer Genauigkeit verteilten Körner enthalten, die gleichen optimalen Eigenschaften auf, die ausdrücklich für die Erlangung der besten Leistungen geplant wurden.*

DNA es una innovación tecnológica que consiste en su particular distrubución con red variable e tridimensional controlada de los gránulos de diamante contenidos en el interior de la parte cortante de las herramientas. Se podrán después "disponer" los granos individuales de diamante a placer según lo proyecto.
Con **DNA** las partes diamantadas y por lo tanto todas aquellas partes cortantes sintetizadas de la herramienta, conteniendo la misma y predefinida cantidad de gránulos distribuídos con una precisión micrométrica, presentan las mismas características expresamente proyectadas para la obtención de los mejores resultados.

+30% SPEED
+20/50% LIFE
+100% PERFORMANCE

Test eseguiti su dischi diamantati Brevetti Montolit • *Tests made on Brevetti Montolit diamond tools*

DNA EVO3 • *SEGMENTS*

GOLD LINE
"HIGH TECHNOLOGY"

h
8 mm

SCX

Gres porcellanato/Ceramica "Pro"/Granito
Porcelain stoneware/Ceramic "Pro"/Granite
Grès vitrifié/Céramique "Pro"/Granit
Feinsteinzeug/Keramikfliesen "Pro"/Granit
Gres porcelánico/Cerámica "Pro"/Granito

Art.	Ø mm	Ø *inch*	Ø mm	mm
SCX180	180	*7*	25,4/22,2	2,0
SCX200	200	*8*	30/25,4	2,0
SCX230	230	*9*	30/25,4	2,2
SCX250	250	*10*	30/25,4	2,2
SCX300	300	*12*	30/25,4	2,4
SCX350	350	*14*	30/25,4	2,4
SCX400	400	*16*	60/50	3,2

DNA EVO3 • *SEGMENTS*

GOLD LINE
"HIGH TECHNOLOGY"

h
9 mm

SILENZIATO
SILENCED STEELL CORE

SPECIAL
2,5 cm
Gres Porcellanato

SCXS-T
SILENT-TOP

Gres porcellanato/Gres porcellanato spessorato/Granito ceramico
Porcelain stoneware/Porcelain stoneware high thickness/Ceramic granite
Grès vitrifié/Grès cérame à haute épaisseur/Granit céramique
Feinsteinzeug/Feinsteinzeug -Hoch Dicke/Keramischer Granit
Gres porcelánico/Gres porcelánico de gran espesor/Granito de cerámica

Art.	Ø mm	Ø *inch*	Ø mm	mm
SCXS-T200	200	*8*	30/25,4	2,0
SCXS-T250	250	*10*	30/25,4	2,2
SCXS-T300	300	*12*	30/25,4	2,4
SCXS-T350	350	*14*	30/25,4	2,4
SCXS-T400	400	*16*	60/50	3,2

CONTINUOUS RIM • DNA EVO3

GOLD LINE "HIGH TECHNOLOGY"

ART. 400CGX

ESPOSITORE
DISPLAY
PRESENTOIRS
DISPLAY
EXPOSITOR

Nr. 1
SUPER VELOCE
SUPERFAST

CGX *FRECCIA ORO*

Gres porcellanato/Ceramica dura
Porcelain stoneware/Hard ceramic
Grès vitrifié/Céramique compacte
Feinsteinzeug/Harter Keramikfliesen
Gres porcelánico/Cerámica dura

Art.	Ø mm	Ø inch	Ø mm	mm
CGX100	100	4	22,2	1,3
CGX115	115	4,5	22,2	1,3
CGX125	125	5	22,2	1,3

NEW

OPTIONAL

• TUTORCUT

GUIDA ASSISTITA PER TAGLI PERFETTI
ASSISTED GUIDE FOR PERFECT CUTS
GUIDAGE ASSISTÉ POUR DES COUPES PARFAITES
UNTERSTÜTZTE FÜHRUNG FÜR PERFEKTE SCHNITTE
GUÍA ASISTIDA PARA CORTES PERFECTOS

(pag. 52)

CONTINUOUS RIM • DNA EVO3

DIAMOND SANDWICH TECH DOUBLE GRAIN

GOLD LINE "HIGH TECHNOLOGY"

CX

Gres porcellanato/Ceramica delicata/Marmo/Granito
Porcelain stoneware/Soft ceramic/Marble/Granite
Grès emaillé et delicat/Marbre/Granite
Feinsteinzeug/Empfindliche Keramikteile/Marmor/Granit
Gres porcelánico/Cerámica delicada/Mármol/Granito

Art.	Ø mm	Ø inch	Ø mm	mm
CX250	250	10	30/25,4	2,0
CX300	300	12	30/25,4	2,2
CX350	350	14	30/25,4	2,2

"SANDWICH TECH"
++ Finitura
Perfect Cut

DNA EVO3 • *CONTINUOUS RIM*

NEW

GOLD LINE "HIGH TECHNOLOGY"

NEW **OPTIONAL**

• TUTORCUT

(pag. 52)

CBX

Gres porcellanato/Granito
Porcelain stoneware/Granite
Grès vitrifié/Granit
Feinsteinzeug/Granit
Gres porcelánico/Granito

Art.	Ø mm	Ø inch	Ø mm	mm
CBX100	100	*4*	22,2	*1,3*
CBX115	115	*4,5*	22,2	*1,3*
CBX125	125	*5*	22,2	*1,3*
CBX230	230	*9*	22,2	*2,0*

DNA EVO3 • *TURBO*

GOLD LINE "HIGH TECHNOLOGY"

NEW **OPTIONAL**

• TUTORCUT

(pag. 52)

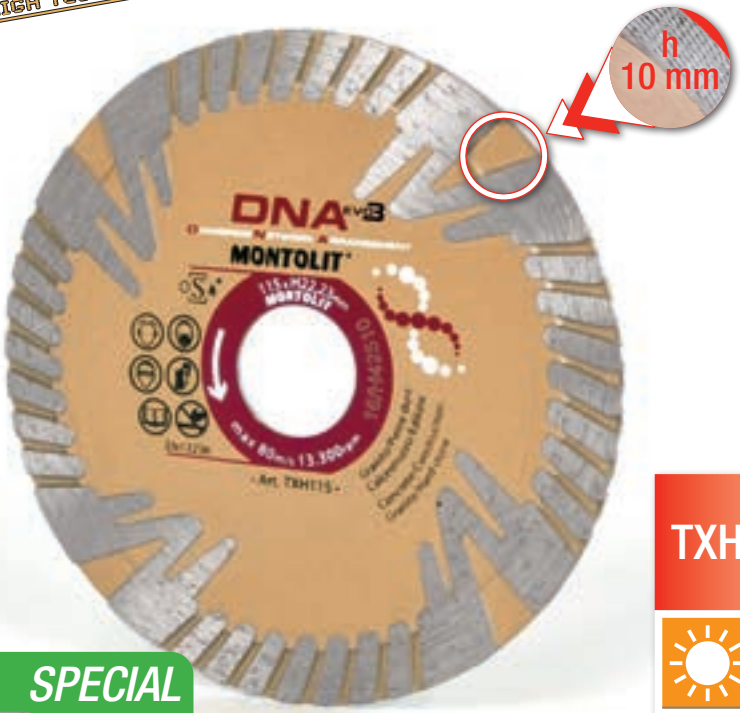

*Arichiesta · *On request* · Sur demande · *AufAnfrage* · Apedido

FLANGIA
FLANGE
BRIDE
FLANSCH
BRIDA

M14

Art. 45194

SPECIAL

2,5 cm
Gres Porcellanato

TXH

Granito/Pietre dure/Calcestruzzo/Edilizia/Gres porcellanato spessorato
Granite/Hard stone/Concrete/Building industry/Porcelain stoneware high thickness
Granit/Pierre dure/Béton/Batiment/Grès cérame à haute épaisseur
Granit/Harter Stein/Beton/Bau Industrie/Feinsteinzeug -Hoch Dicke
Granito/Piedras duras/Hormigón/Construcción/Gres porcelánico de gran espesor

Art.	Ø mm	Ø inch	Ø mm	mm
TXH115*	115	*4,5*	22,2	*2,4*
TXH125*	125	*5*	22,2	*2,4*
TXH230	230	*9*	22,2	*2,8*

GOLD LINE "HIGH TECHNOLOGY"

LX

Calcestruzzo/Edilizia/Granito/Porfido/Pietre dure
Concrete/Building Industry/Granite/Porphyry/Hard stone
Béton/Batiment/Granit/Porphyre/Pierre dure
Beton/Bau Industrie/Granit/Porphyr/Harter Stein
Hormigón/Construcción/Granito/Pórfido/Piedras duras

Art.	Ø mm	Ø inch	ø mm	mm
LX115	115	4,5	22,2	2,2
LX125	125	5	22,2	2,2
LX150	150	6	30/22,2	2,2
LX180	180	7	30/22,2	2,2
LX230	230	9	22,2	2,6

LASER • DNA EVO3

GOLD LINE "HIGH TECHNOLOGY"

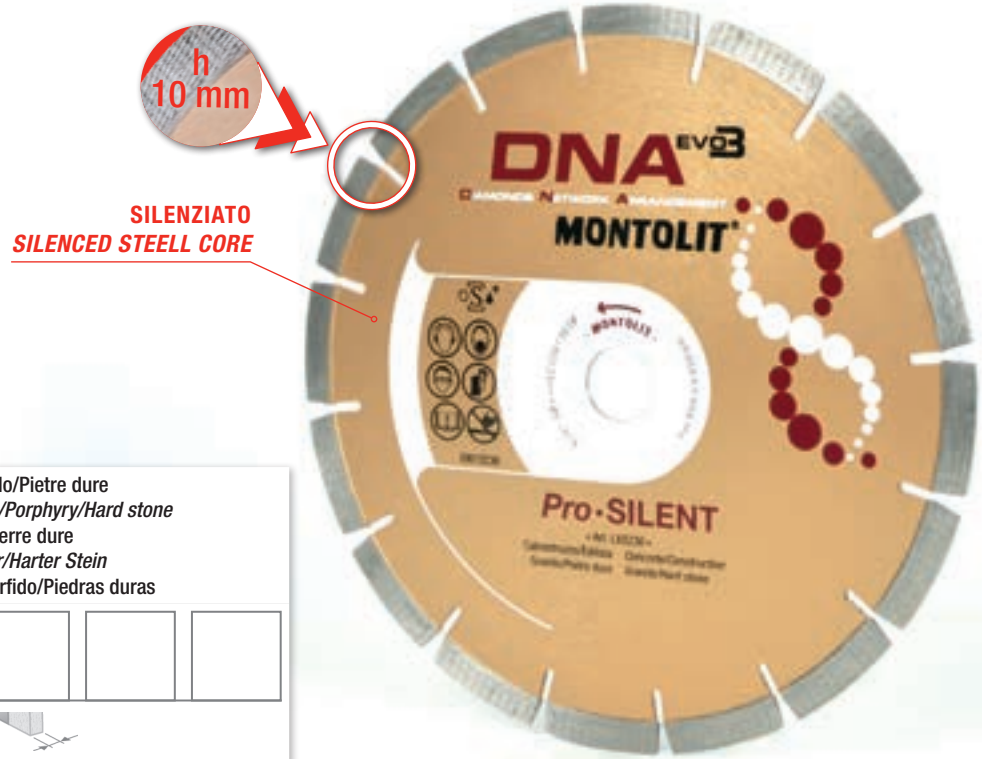

LXS SILENT

Calcestruzzo/Edilizia/Granito/Porfido/Pietre dure
Concrete/Building Industry/Granite/Porphyry/Hard stone
Béton/Batiment/Granit/Porphyre/Pierre dure
Beton/Bau Industrie/Granit/Porphyr/Harter Stein
Hormigón/Construcción/Granito/Pórfido/Piedras duras

Art.	Ø mm	Ø inch	ø mm	mm
LXS230	230	9	22,2	2,6

DNA EVO3 • *LASER*

GOLD LINE "HIGH TECHNOLOGY"

LX

Calcestruzzo/Edilizia/Granito/Pietre dure
Concrete/Building Industry/Granite/Hard stone
Béton/Batiment/Granit/Pierre dure
Beton/Bau Industrie/Granit/Harter Stein
Hormigón/Construcción/Granito/Piedras duras

Art.	ø mm	ø *inch*	ø mm	mm
LX250	250	*10*	30/25,4	2,6
LX300	300	*12*	30/25,4	3,2
LX350	350	*14*	30/25,4	3,2
LX400	400	*16*	30/25,4	3,2
LX600	600	*24*	60/50/25,4	4,0
LX650	650	*26*	60/50/25,4	4,0
LX720	720	*29*	60/50/25,4	4,0

DNA EVO3 • *LASER*

GOLD LINE "HIGH TECHNOLOGY"

SILENZIATO
SILENCED STEELL CORE

LXS
SILENT

Calcestruzzo/Edilizia/Granito/Pietre dure
Concrete/Building Industry/Granite/Hard stone
Béton/Batiment/Granit/Pierre dure
Beton/Bau Industrie/Granit/Harter Stein
Hormigón/Construcción/Granito/Piedras duras

Art.	ø mm	ø *inch*	ø mm	mm
LXS350	350	*14*	30/25,4	*3,2*

GOLD LINE "HIGH TECHNOLOGY"

LXR

Calcestruzzo/Edilizia/Materiali abrasivi/Granito
Concrete/Building industry/Abrasive materials/Granite
Béton/Batiment/Materiaux abrasifs/Granit
Beton/Bau Industrie/Schleifmittel/Granit
Hormigón/Construcción/Materiales abrasivos/Granito

Art.	Ø mm	Ø inch	ø mm	mm
LXR300	300	12	30/25,4	3,2
LXR350	350	14	30/25,4	3,2
LXR400	400	16	30/25,4	3,2

LASER • DNA EVO3

GOLD LINE "HIGH TECHNOLOGY"

LXA

Calcestruzzo/Asfalto (Per macchine di bassa/media potenza - max 5kW)
Concrete/Asphalt (For low power machines - max 5kW)
Béton/Asphalte (Pour machines à faible puissance - max 5kW)
Beton/Asphalt (Für Maschinen mit niedriger Leistung - max 5kW)
Hormigón/Asfalto (Para máquinas de baja/ media potencia - max 5kW)

Art.	Ø mm	Ø inch	ø mm	mm
LXA350	350	14	30/25,4	3,2
LXA400	400	16	30/25,4	3,2
LXA450	450	18	30/25,4	3,2

DNA EVO3 • *LASER*

GOLD LINE "HIGH TECHNOLOGY"

SX

Pavimenti in calcestruzzo stagionato
Concrete floor saw
Pavage en béton vieux
Straßendecke aus Beton Gelagert
Pavimentos de hormigón estacionado

Art.	Ø mm	inch	mm	mm
SX350	350	*14*	30/25,4	2,8
SX400	400	*16*	30/25,4	3,2
SX450	450	*18*	30/25,4	3,2
SX500	500	*20*	30/25,4	4,0

DNA EVO3 • *LASER*

GOLD LINE "HIGH TECHNOLOGY"

SXF

Pavimenti in calcestruzzo fresco
Green-mixed concrete floor saw
Pavage en béton frais
Straßendecke aus Frischbeton
Pavimentos de hormigón fresco

Art.	Ø mm	inch	mm	mm
SXF350	350	*14*	30/25,4	3,2
SXF400	400	*16*	30/25,4	3,2
SXF450	450	*18*	30/25,4	3,2

DNA EVO3 • *LASER*

GOLD LINE "HIGH TECHNOLOGY"

SXA

Asfalto
Asphalt
Asphalte
Asphalt
Asfalto

Art.	Ø mm	inch	mm	mm
SXA400	400	*16*	30/25,4	3,2
SXA450	450	*18*	30/25,4	3,6
SXA500	500	*20*	30/25,4	3,6

FORETTI DIAMANTATI A SETTORI • *SEGMENTED DIAMOND CORE-DRILLS* • FORETS DIAMANTES A SEGMENTS
SEGMENTIERTE DIAMANTBOHRKRONEN • CORONAS DIAMANTADAS EN SEGMENTOS

GOLD LINE "HIGH TECHNOLOGY"

FX

Calcestruzzo/Calcestruzzo armato/Materiali edili
Concrete/Reinforced concrete/Building industry
Béton/ Béton armé/Batiment
Beton/Stahlbeton/Bau Industrie
Hormigón/Hormigón armado/Construcción

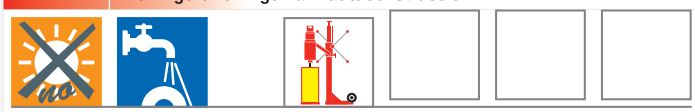

Art.	ø mm	ø inch		n°	h max mm
FX 32	32	1-1/4	1-1/4"	4	450
FX 36	36	1-7/16	1-1/4"	4	450
FX 42	42	1-5/8	1-1/4"	5	450
FX 47	47	1-7/8	1-1/4"	5	450
FX 52	52	2-1/16	1-1/4"	5	450
FX 62	62	2-7/16	1-1/4"	6	450
FX 82	82	3-1/4	1-1/4"	8	450
FX 92	92	3-5/8	1-1/4"	8	450
FX102	102	4	1-1/4"	10	450
FX112	112	4-7/16	1-1/4"	11	450
FX122	122	4-3/4	1-1/4"	12	450
FX132	132	5-3/16	1-1/4"	13	450
FX142	142	5-5/8	1-1/4"	13	450
FX152	152	6	1-1/4"	14	450
FX162	162	6-3/8	1-1/4"	14	450
FX182	182	7-3/16	1-1/4"	17	450
FX202	202	8	1-1/4"	18	450
FX225	225	8-7/8	1-1/4"	18	450
FX250	250	9-7/8	1-1/4"	22	450

DNA EVO3 • *TURBO - LASER*

FORETTI DIAMANTATI A SETTORI • *SEGMENTED DIAMOND CORE-DRILLS* • FORETS DIAMANTES A SEGMENTS
SEGMENTIERTE DIAMANTBOHRKRONEN • CORONAS DIAMANTADAS EN SEGMENTOS

GOLD LINE "HIGH TECHNOLOGY"

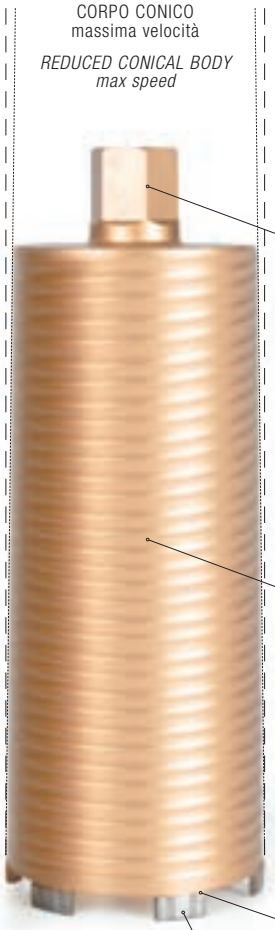

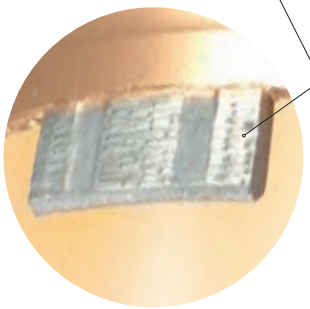

SUPER VELOCE
SUPERFAST

FUXLT

Calcestruzzo/Calcestruzzo armato/Laterizio/Mattoni abrasivi/Autobloccanti
Concrete/Reinforced concrete/Bricks/Abrasive bricks and self-blocking
Béton/Béton armé/Briques/Briques abrasifs et autobloquants
Beton/Stahlbeton/Mauerziegel/KalkSandstein und Betonstein
Hormigón/Hormigón armado/Ladrillo/Ladrillos abrasivos y autobloqueantes

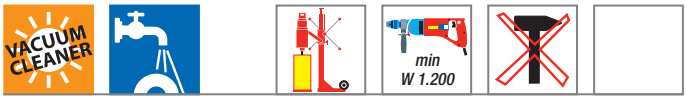

Art.	Ø mm	Ø inch		n°	h max mm
FUXLT 32	32	1-1/4	1-1/4"	3	300
FUXLT 42	42	1-5/8	1-1/4"	4	300
FUXLT 52	52	2-1/16	1-1/4"	3	300
FUXLT 62	62	2-7/16	1-1/4"	3	300
FUXLT 68	68	2-11/16	1-1/4"	3	300
FUXLT 82	82	3-1/4	1-1/4"	4	300
FUXLT102	102	4	1-1/4"	5	300
FUXLT112	112	4-7/16	1-1/4"	6	300
FUXLT127	127	5	1-1/4"	6	300
FUXLT162	162	6-3/8	1-1/4"	8	300

TURBO-LASER • DNA EVO3

FORETTI DIAMANTATI A SETTORI • *SEGMENTED DIAMOND CORE-DRILLS* • FORETS DIAMANTES A SEGMENTS
SEGMENTIERTE DIAMANTBOHRKRONEN • CORONAS DIAMANTADAS EN SEGMENTOS

GOLD LINE "HIGH TECHNOLOGY"

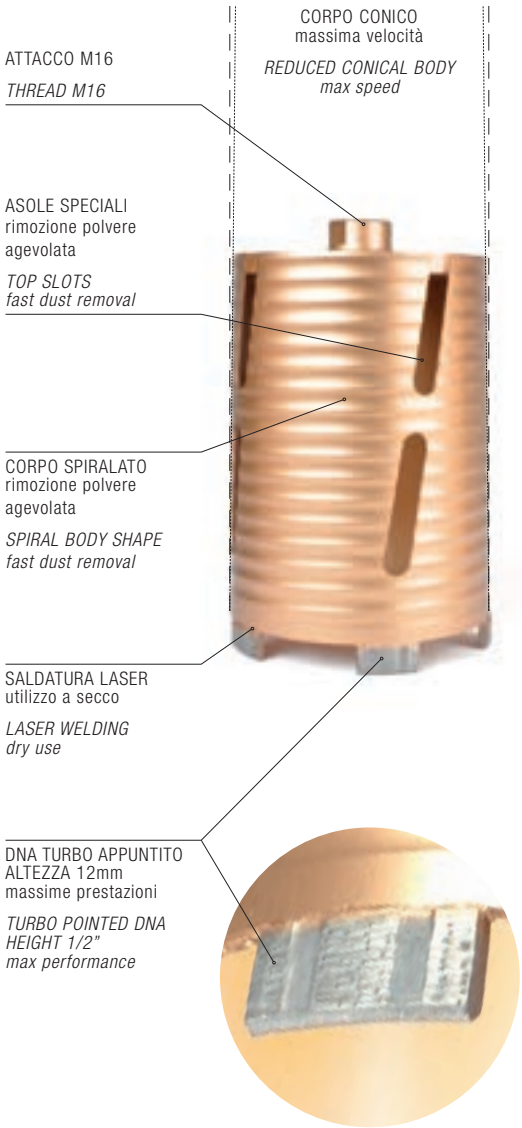

SUPER VELOCE
SUPERFAST

FUXT

Calcestruzzo/Calcestruzzo armato/Laterizio/Mattoni abrasivi/Autobloccanti
Concrete/Reinforced concrete/Bricks/Abrasive bricks and self-blocking
Béton/Béton armé/Briques/Briques abrasifs et autobloquants
Beton/Stahlbeton/Mauerziegel/KalkSandstein und Betonstein
Hormigón/Hormigón armado/Ladrillo/Ladrillos abrasivos y autobloqueantes

min W 1.200

Art.	ø mm	ø inch		n°	h max mm
FUXT 32	32	1-1/4	M16	3	150
FUXT 36	36	1-7/16	M16	3	150
FUXT 42	42	1-5/8	M16	3	150
FUXT 47	47	1-7/8	M16	3	150
FUXT 52	52	2-1/16	M16	3	150
FUXT 57	57	2-1/4	M16	3	150
FUXT 62	62	2-7/16	M16	3	150
FUXT 68	68	2-11/16	M16	4	150
FUXT 82	82	3-1/4	M16	4	150
FUXT 92	92	3-5/8	M16	4	150
FUXT102	102	4	M16	5	150
FUXT112	112	4-7/16	M16	5	150
FUXT127	127	5	M16	6	150
FUXT132	132	5-3/16	M16	7	150
FUXT142	142	5-5/8	M16	7	150
FUXT152	152	6	M16	7	150
FUXT162	162	6-3/8	M16	8	150
FUXT182	182	7-3/16	M16	9	150
FUXT202	202	8	M16	9	150

ART. 400FUXT

ESPOSITORE
DISPLAY
PRESENTOIRS
DISPLAY
EXPOSITOR

TURBO *LASER*

FORETTI DIAMANTATI A SETTORI
SEGMENTED DIAMOND CORE-DRILLS
FORETS DIAMANTES A SEGMENTS
SEGMENTIERTE DIAMANTBOHRKRONEN
CORONAS DIAMANTADAS EN SEGMENTOS

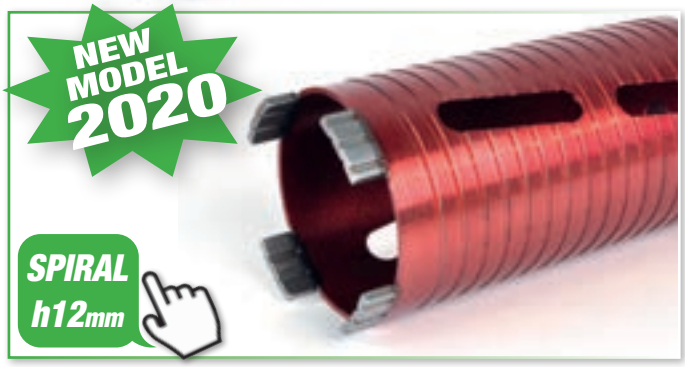

FUT

Calcestruzzo/Calcestruzzo leggermente armato/Laterizio/Mattoni abrasivi/Autobloccanti
*Concrete/*Lightly reinforced concrete*/Bricks/Abrasive bricks and self-blocking*
Béton/Béton légèrement armé/Briques/Briques abrasifs et autobloquants
*Beton/*Leicht Stahlbeton/*Mauerziegel/KalkSandstein und Betonstein*
Hormigón/Hormigón poco reforzado/Ladrillo/Ladrillos abrasivos y autobloqueantes

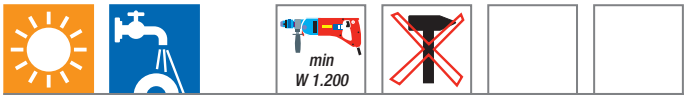

Art.	Ø mm	Ø inch		n°	h max mm
FUT 32	32	1·1/4	M16	3	150
FUT 36	36	1·7/16	M16	3	150
FUT 42	42	1·5/8	M16	3	150
FUT 47	47	1·7/8	M16	3	150
FUT 52	52	2·1/16	M16	3	150
FUT 57	57	2·1/4	M16	3	150
FUT 62	62	2·7/16	M16	3	150
FUT 68	68	2·11/16	M16	4	150
FUT 82	82	3·1/4	M16	4	150
FUT 92	92	3·5/8	M16	4	150
FUT102	102	4	M16	5	150
FUT112	112	4·7/16	M16	5	150
FUT127	127	5	M16	6	150
FUT132	132	5·3/16	M16	6	150
FUT152	152	6	M16	7	150
FUT162	162	6·3/8	M16	8	150
FUT182	182	7·3/16	M16	8	150
FUT200	200	7·7/8	M16	9	150
FUT210	210	8·1/4	M16	9	150
FUT225	225	8·7/8	M16	10	150

VELOCITA' - POTENZE DI ESERCIZIO CONSIGLIATE • *TURN SPEED - POWER SUGGESTED* • VITESSE - PUISSANCE CONS. *GESCHW. - EMPFOHLENE LEISTUNG* • VELOCIDAD - POTENCIAS DE EJERCICIO RECOMENDADAS

Ø mm	Ø inch	N° DI GIRI *RPM*	POTENZA CONSIGLIATA *SUGGESTED POWER* W min	W max	VELOCITÀ CONSIGLIATA *RECOMMENDED SPEED*
32	1·1/4	800 ÷1.800	1.200	1.800	MATERIALE TENERO *SOFT MATERIAL* 3-4 m/s MATERIALE MEDIO *MEDIUM MATERIAL* 2-3 m/s MATERIALE DURO *HARD MATERIAL* 1,5-2 m/s
36	1·7/16	700 ÷1.700	1.200	1.800	
42	1·5/8	700 ÷1.700	1.200	1.800	
47	1·7/8	600 ÷1.500	1.200	1.800	
52	2·1/16	500 ÷1.300	1.200	1.800	
57	2·1/4	450 ÷1.200	1.200	1.800	
62	2·7/16	450 ÷1.100	1.200	1.800	
68	2·11/16	400 ÷ 900	1.200	2.200	
82	3·1/4	350 ÷ 800	1.200	2.200	
92	3·5/8	320 ÷ 720	1.200	2.200	
102	4·1/32	280 ÷ 650	1.200	2.200	
112	4·3/8	250 ÷ 600	1.800	2.500	
122	4·13/16	230 ÷ 550	1.800	2.500	
127	5	230 ÷ 550	1.800	2.500	
132	5·3/16	230 ÷ 550	1.800	2.500	
152	6	200 ÷ 500	1.800	2.500	
162	6·3/8	180 ÷ 450	1.800	2.500	
202	7·15/16	150 ÷ 380	2.000	3.300	
225	8·7/8	150 ÷ 380	2.000	3.300	
250	9·7/8	150 ÷ 380	2.000	3.300	

Art.		ℓ mm	ℓ inch		
AM16F	G 1/2" — M16				
AM16M	G 1/2" — M16				
AM16F18	M18 — M16				
M-AU80	Ø 12mm — M16 — NICHEL-CROMO-MOLIBDENO	80	3·1/4		
M-AU180		180	7		
M-AU280		280	11		
M-AS100	SDS PLUS — M16 — NICHEL-CROMO-MOLIBDENO	100	4		
M-AS180		180	7		
M-AS280		280	11		
M-ASMAX	SDS MAX — M16 — NICHEL-CROMO-MOLIBDENO	130	5·1/8		
M-PC240	Ø 12mm — x mod. FUT - FUXT	240	9·3/8		
PCFUXL	solo x mod. FUXL e carotatrici mod. EM	400	16		
PCFX	solo x mod. FX e carotatrici mod. EM	550	21·1/2		
M-PR250	M16 — M16 — NICHEL-CROMO-MOLIBDENO — x mod. FUT - FUXT	250	10		
MT-EACC-0022	1" 1/4 — 1" 1/4 — con passaggio aspirazione/liquidi - *with air/fluid gateway*	250	10		
MT-EACC-0023		500	20		

A richiesta sono disponibili altri raccordi • *Other fittings available on request* • Autres raccords disponibles sur demande • *Andere Ausstattung auf Anfrage erhältlich* • Otros accesorios disponibles bajo pedido

pag. 39 CAROTATRICI PROFESSIONALI E SUPPORTI • *PROFESSIONAL CORE DRILLING MACHINES AND SUPPORT* • MACHINES PROFESSIONNELLES DE CAROTTAGE ET SUPPORT *PROFESSIONNELLES KERNBOHRMASCHINE UND UNTERSTÜTZUNG* • TALADRADORA DE DIAMANTE PROFESIONAL Y SOPORTES

CERMONT • *CONTINUOUS RIM*

SILVER LINE "TOP"

h 10 mm

MASSIMA FINITURA
Velocità ridotta
Non forzare!!

CLEAN CUT
Low speed
Don't force while cutting

NEW

OPTIONAL
• TUTORCUT

(pag. 52)

*Arichiesta · *On request* · Sur demande · *Auf Anfrage* · Apedido
FLANGIA
FLANGE
BRIDE
FLANSCH
BRIDA

M14

Art. 45194

CM *MOSAIC*

Mosaico vetroso e/o in pietra naturale/Ceramica sottile e delicata
Naturalstone and glass mosaic/Slim and soft ceramic
Mosaique en pâte de verre et en pierre naturelle/Grès emaillé mince et delicat
Glas- und Natursteinmosaik/Schlank und Empfindliche Keramikteile
Mosaico vidriado y/o en piedra natural/Cerámica fina y delicada

Art.	Ø mm	Ø inch	ø mm	mm
CM100	100	*4*	22,2	1,2
CM115*	115	*4,5*	22,2	1,2
CM125*	125	*5*	22,2	1,2

CERMONT • *CONTINUOUS RIM*

BLU LINE "UNIVERSAL"

NEW

OPTIONAL
• TUTORCUT

(pag. 52)

*Arichiesta · *On request* · Sur demande · *Auf Anfrage* · Apedido
FLANGIA
FLANGE
BRIDE
FLANSCH
BRIDA

M14

Art. 45194

CSE *EVOLUTION*

Ceramica/Gres porcellanato
Ceramic/Porcelain stoneware
Céramique/Grès vitrifié
Keramikfliesen/Feinsteinzeug
Cerámica/Gres porcelánico

Art.	Ø mm	Ø inch	ø mm	mm
CSE115*	115	*4,5*	22,2	1,6
CSE230P	230	*9*	22,2	2,0

CONTINUOUS RIM • CERMONT

RED LINE "PROFESSIONAL"

OPTIONAL NEW

• TUTORCUT

(pag. 52)

h 10 mm

CG *PROGRES*

Gres porcellanato/Ceramica dura
Porcelain stoneware/Hard ceramic
Grès vitrifié/Céramique compacte
Feinsteinzeug/Harter Keramikfliesen
Gres porcelánico/Cerámica dura

Art.	Ø mm	Ø inch	ø mm	mm
CG115	115	4,5	22,2	1,4
CG125	125	5	22,2	1,4
CG230	230	9	22,2	2,0

CONTINUOUS RIM • TURMONT

RED LINE "PROFESSIONAL"

NEW OPTIONAL

• TUTORCUT

(pag. 52)

"SQUADRO"
art. TCS85 • Ø 85 mm

ULTRASOTTILE RINFORZATO
REINFORCED ULTRATHIN

TCS-R

Gres porcellanato/Ceramica dura
Porcelain stoneware/Hard ceramic
Grès vitrifié/Céramique compacte
Feinsteinzeug/Harter Keramikfliesen
Gres porcelánico/Cerámica dura

Art.	Ø mm	Ø inch	ø mm	mm	
TCS85	85	3-3/8	22,2	1,0	SQUADRO
TCS100R	100	4	22,2	1,4	
TCS115R	115	4,5	22,2	1,4	
TCS125R	125	5	22,2	1,4	
TCS150MFL	150	6	30/22,2	1,4	SPECIAL FOR MOTO FLASH LINE
TCS180R	180	7	25,4/22,2	1,6	
TCS200R	200	8	30/25,4	1,6	
TCS250R	250	10	30/25,4	1,65	
TCS300R	300	12	30/25,4	1,8	
TCS350R	350	14	30/25,4	2,0	

CERMONT • *CONTINUOUS RIM*

RED LINE "PROFESSIONAL"

h 10 mm

MASSIMA VELOCITÀ

MAX SPEED

CPH *XAMURAY*

Ceramica/Gres porcellanato/Marmo/Granito
Ceramic/Porcelain stoneware/Marble/Granite
Céramique/Grès vitrifié/Marbre/Granit
Keramikfliesen/Feinsteinzeug/Marmor/Granit
Cerámica/Gres porcelánico/Mármol/Granito

Art.	Ø mm	inch	Ø mm	mm
CPH180	180	*7*	25,4/22,2	1,6
CPH200	200	*8*	30/25,4	1,6
CPH230	230	*9*	30/25,4	1,6
CPH250	250	*10*	30/25,4	1,65
CPH300	300	*12*	30/25,4	2,0
CPH350	350	*14*	30/25,4	2,2

CERMONT • *CONTINUOUS RIM*

RED LINE "PROFESSIONAL"

h 10 mm

MASSIMA FINITURA
Velocità ridotta
Non forzare!!

CLEAN CUT
Low speed
Don't force while cutting

CPF *PERFETTO*

Gres Porcellanato/Ceramica delicata/Vetro/Marmo/Granito
Porcelain stoneware/Soft ceramic/Glass/Marble/Granite
Grès emaillé et delicat/Verre/Marbre/Granite
Feinsteinzeug/Empfindliche Keramikteile/Glas/Marmor/Granit
Gres porcelánico/Cerámica esmaltada y delicada/Vidrio/Mármol/Granito

Art.	Ø mm	inch	Ø mm	mm
CPF180	180	*7*	25,4/22,2	2,0
CPF200	200	*8*	30/25,4	2,0
CPF230	230	*9*	30/25,4	2,0
CPF250	250	*10*	30/25,4	2,0
CPF300	300	*12*	30/25,4	2,2
CPF350	350	*14*	30/25,4	2,2

CERMONT • *CONTINUOUS RIM*

SILVER LINE "TOP"

special edge shape

MASSIMA FINITURA
Velocità ridotta
Non forzare!!

CLEAN CUT
Low speed
Don't force while cutting

CPV

Piastrelle in vetro
Glass tiles
Carreaux en verre
Glasfliesen
Baldosas de vidrio

Art.	Ø mm	inch	Ø mm	mm
CPV100	100	*4*	22,2	1,4
CPV180	180	*7*	30/25,4	1,6
CPV200	200	*8*	30/25,4	1,6
CPV250	250	*10*	30/25,4	1,9
CPV300	300	*12*	30/25,4	2,1

LASER • LASERMONT

NEW

SILVER LINE "TOP"

h 10 mm

LIH *BRACCIO DI FERRO*

Calcestruzzo fortemente armato/Granito/Porfido/Pietre dure/Ferro
Reinforced concrete/Granite/Porphyry/Hard stone/Iron
Béton armé/Granit/Porphyre/Pierre dure/Fer
Stahlbeton/Granit/Porphyr/Harter Stein/Eisen
Hormigón fuertemente armado/Granito/Pórfido/Piedras duras/Hierro

Art.	Ø mm	Ø inch	ø mm	mm
LIH230	230	9	22,2	2,4

ELECTROPLATED

SILVER LINE "TOP"

ED

Marmo/Fibre di vetro/Vetroresina
Marble/Fiberglass
Marbre/Fibres de verre
Marmor/Fiberglas
Mármol/Fibras de vidrio

Art.	Ø mm	Ø inch	ø mm
ED115*	115	4,5	22,2
ED125*	125	5	22,2
ED180	180	7	22,2
ED200	200	8	22,2
ED230P	230	9	22,2
ED250	250	10	30/25,4
ED300	300	12	30/25,4
ED350	350	14	30/25,4

* A richiesta · *On request* · Sur demande · *Auf Anfrage* · A pedido

Art. 45194 — FLANGIA • *FLANGE* BRIDE • *FLANSCH* • BRIDA — M14

SEGMENTS • SECTORMONT

h 10 mm

SILVER LINE "TOP"

SR

Refrattario/Materiali abrasivi/Granito/Porfido
Refractory/Abrasive materials/Granite/Porphyry
Réfractaire/Materiaux abrasifs/Granit/Porphyre
Schamottestein/Schleifmittel/Granit/Porphyr
Material refractario/Materiales abrasivos/Granito/Pórfido

Art.	Ø mm	Ø inch	ø mm	mm
SR30021	300	12	30/25,4	3,0
SR35025	350	14	30/25,4	3,2
SR40028	400	16	30/25,4	3,5
SR45032	450	18	30/25,4	4,0
SR50030	500	20	30/25,4	4,5
SR55032*	550	22	30/25,4	5,0
SR60036	600	24	30/25,4	5,0
SR65038*	650	26	30/25,4	5,0

* A richiesta • *On request* • Sur demande • *Auf Anfrage* • A pedido

TURMONT • *TURBO*

BLU LINE "UNIVERSAL"

h 10 mm

TEH

Edilizia
Building industry
Batiment
Bau Industrie
Construcción

Art.	Ø mm	Ø inch	ø mm	mm
TEH115	115	*4,5*	22,2	2,2
TEH125	125	*5*	22,2	2,2
TEH230P	230	*9*	22,2	2,4

TURMONT • *TURBO*

RED LINE "PROFESSIONAL"

h 10 mm

TBH

Calcestruzzo/Granito/Gres porcellanato spessorato
Concrete/Granite/Porcelain stoneware high thickness
Béton/Granit/Grès cérame à haute épaisseur
Beton/Granit/Feinsteinzeug -Hoch Dicke
Hormigón/Granito/Gres porcelánico de gran espesor

Art.	Ø mm	Ø inch	ø mm	mm
TBH115*	115	*4,5*	22,2	2,4
TBH125*	125	*5*	22,2	2,4
TBH150	150	*6*	30/22,2	2,4
TBH180	180	*7*	22,2	2,4
TBH200	200	*8*	30/25,4	2,4
TBH230P	230	*9*	22,2	2,4
TBH250	250	*10*	30/25,4	2,8
TBH300	300	*12*	30/25,4	2,8
TBH350	350	*14*	30/25,4	3,3

*Arichiesta · *On request* · Sur demande · *Auf Anfrage* · Apedido
FLANGIA
FLANGE
BRIDE
FLANSCH
BRIDA

M14

Art. 45194

BLU LINE "UNIVERSAL"

h 10 mm

LEH

Edilizia
Building industry
Batiment
Bau Industrie
Construcción

Art.	Ø mm	Ø inch	ø mm	mm
LEH115	115	4,5	22,2	2,2
LEH125	125	5	22,2	2,2
LEH230P	230	9	22,2	2,4
LEH30018	300	12	30/25,4	2,8
LEH35021	350	14	30/25,4	3,2
LEH40024	400	16	30/25,4	3,4
LEH45026	450	18	30/25,4	3,6
LEH50029	500	20	30/25,4	3,6
LEH55032	550	22	30/25,4	4,0
LEH60035	600	24	60/50/25,4	4,0
LEH65037	650	26	60/50/25,4	4,0
LEH72040	720	29	60/50/25,4	4,0
LEH75042	750	30	60/50/25,4	4,0

*Arichiesta · *On request* · Sur demande · *Auf Anfrage* · Apedido

FLANGIA
FLANGE
BRIDE
FLANSCH
BRIDA

M14

Art. 45194

RED LINE "PROFESSIONAL"

h 10 mm

LBH

Calcestruzzo/Granito/Porfido/Pietre dure
Concrete/Granite/Porphyry/Hard stone
Béton/Granit/Porphyre/Pierre dure
Beton/Granit/Porphyr/Harter stein
Hormigón/Granito/Pórfido/Piedras duras

Art.	Ø mm	Ø inch	ø mm	mm
LBH115*	115	4,5	22,2	2,0
LBH125*	125	5	22,2	2,2
LBH150	150	6	30/22,2	2,4
LBH160	160	6·5/16	22,2	2,4
LBH180	180	7	30/22,2	2,4
LBH190	190	7,5	22,2	2,4
LBH200	200	8	30/25,4	2,4
LBH230P	230	9	22,2	2,4
LBH250	250	10	30/25,4	2,4
LBH30021	300	12	30/25,4	2,8
LBH35025	350	14	30/25,4	3,2
LBH40028	400	16	30/25,4	3,2
LBH45032	450	18	30/25,4	3,4

CERMONT • *CONTINUOUS RIM*

GREEN LINE "BASIC"

NEW

OPTIONAL

• TUTORCUT

(pag. 52)

*Arichiesta · *On request* · Sur demande · *Auf Anfrage* · Apedido

FLANGIA
FLANGE
BRIDE
FLANSCH
BRIDA

M14

Art. 45194

CZ

Gres porcellanato/Ceramica
Porcelain stoneware/Ceramic
Grès vitrifié/Céramique
Feinsteinzeug/Keramikfliesen
Gres porcelánico/Cerámica

MIN. 30 PCS

Art.	Ø mm	Ø inch	ø mm	mm
CZ100	100	4	22,2/15,8	1,4
CZ115*	115	4,5	22,2	1,4
CZ125*	125	5	22,2	1,4
CZ180	180	7	22,2	1,6

TURMONT • *CONTINUOUS RIM*

GREEN LINE "BASIC"

NEW

OPTIONAL

• TUTORCUT

(pag. 52)

TCS-E

Ceramica/Gres porcellanato
Ceramic/Porcelain stoneware
Céramique/Grès vitrifié
Keramikfliesen/Feinsteinzeug
Cerámica/Gres porcelánico

MIN. 30 PCS

Art.	Ø mm	Ø inch	ø mm	mm
TCS100E	100	4	22,2/15,8	1,4
TCS115E	115	4,5	22,2	1,4
TCS125E	125	5	22,2	1,4

TURMONT • *TURBO*

GREEN LINE "BASIC"

TZ

Edilizia
Building industry
Batiment
Bau Industrie
Construcción

MIN. 30 PCS

Art.	Ø mm	Ø inch	ø mm	mm
TZ115	115	4,5	22,2	2,0
TZ230P	230	9	22,2	2,6

FORATURA

DRILLING

PERÇAGE

BOHREN

PERFORACIÓN

MONDRILLO • *FORATURA A SECCO*

DRY DRILLING • *PERÇAGE A SEC* • TROCKENBOHRUNG • *PERFORACIÓN EN SECO*

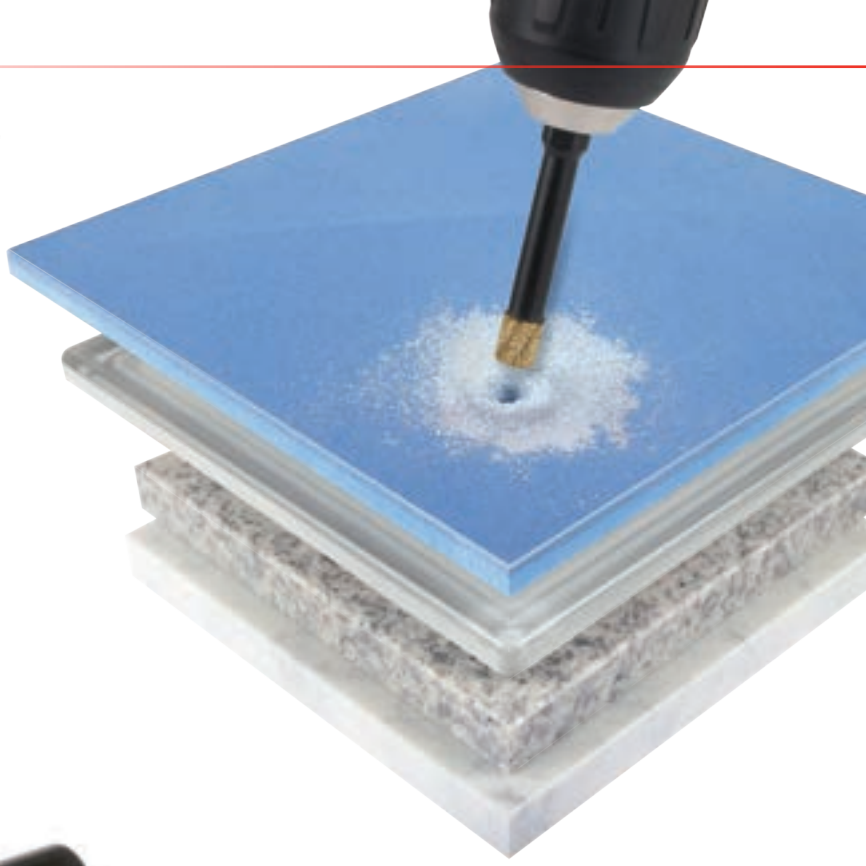

GOLD SPIRAL
New Technology

ART. 400FAJEX

ESPOSITORE
DISPLAY
PRESENTOIRS
DISPLAY
EXPOSITOR

Art. FAJVA-N

FAJ *JUNIOR*

Gres porcellanato/Ceramica/Monocottura/Granito/Marmo/Vetro
Porcelain stoneware/Ceramic/Single fired tile/Granite/Marble/Glass
Grés vitrifié/Cèramique/Monocuisson/Granit/Marbre/Verre
Feinsteinzeug/Steinzeug (Keramikfliesen)/Marmor/Granit/Glas
Gres porcelánico/Cerámica/Granito/Mármol/Vidrio

min rpm 800 | *min rpm 800*

Art.	ø mm	ø *inch*	mm	h max mm
FAJ05	5	*3/16*	10	40
FAJ06	6	*1/4*	10	40
FAJ08	8	*5/16*	10	40
FAJ10	10	*3/8*	10	40
FAJ12	12	*1/2*	10	40

FAJVA-N	Box + FAJ 05/06/08/10/12
FAJ6VA	Box + 5 art.FAJ06
FAJ8VA	Box + 5 art.FAJ08

MONDRILLO *Performer*

Art.	BOX
M-Performer	S/6

FORATURA A SECCO • KILLER GRES

DRY DRILLING • *PERÇAGE A SEC* • TROCKENBOHRUNG • *PERFORACIÓN EN SECO*

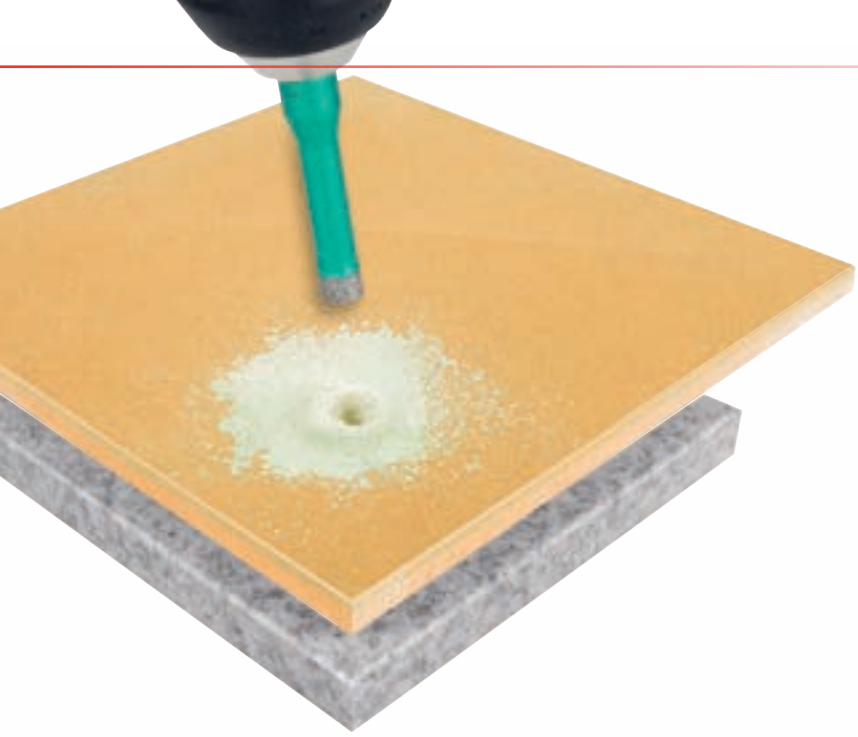

FTJ JUNIOR

Gres porcellanato/Ceramica/Monocottura/Granito
Porcelain stoneware/Ceramic/Single fired tile/Granite
Grés vitrifié/Cèramique/Monocuisson/Granit
Feinsteinzeug/Steinzeug (Keramikfliesen)/Granit
Gres porcelánico/Cerámica/Monocuisson/Granito

min rpm 800 | *min rpm 800*

Art.	ø mm	ø inch	mm	h max mm
FTJ05	5	*3/16*	10	30
FTJ06	6	*1/4*	10	30
FTJ08	8	*5/16*	10	30
FTJ10	10	*3/8*	10	30
FTJ12	12	*1/2*	10	30
FTJVA-N	Box + FTJ 05/06/08/10/12			

Art. FTJVA-N

MONDRILLO *Performer*

FLUIDO REFRIGERANTE PER PUNTE DIAMANTATE.

COOLING FLUID FOR DIAMOND CORE BITS.

FLUIDE RÉFRIGÉRANT POUR OUTIL DIAMANTÉ.

KÜHLPASTE AUF HARZBASIS FÜR DIAMANT-BOHRKRONEN.

LÍQUIDO REFRIGERANTE PARA PUNTAS DE DIAMANTE.

Art.	BOX
M-Performer	S/6

MONDRILLO • *FORATURA A SECCO*

DRY DRILLING • *PERÇAGE A SEC* • TROCKENBOHRUNG • *PERFORACIÓN EN SECO*

MONDRILLO PERFORMER

++ LIFE TIME ++ SPEED

(max Ø 12 mm)

Art. M-Performer

(pag. 74)

RACCORDO PER TRAPANO - M14

ADAPTER FOR DRILL - M14

ADAPTATEUR POUR PERCEUSE - M14

ADAPTER FÜR BOHRMASCHINE - M14

RACOR PARA TALADRO - M14

Art. AUFS

ART. 400FS

ESPOSITORE
DISPLAY
PRESENTOIRS
DISPLAY
EXPOSITOR

FS *GOLD*

Gres Porcellanato/Ceramica dura/Granito/Marmo
Porcelain stoneware/Hard ceramic/Granite/Marble
Grés vitrifié/Cèramique compacte/Granit/Marbre
Feinsteinzeug/Harter Keramikfliesen/Marmor/Granit
Gres porcelánico/Cerámica dura/Granito/Mármol

Art.	ø mm	ø *inch*		h max mm
FS 6	6	*1/4*	M14*	35
FS 8	8	*5/16*	M14*	35
FS 10	10	*3/8*	M14*	35
FS 12	12	*1/2*	M14*	35
FS 14	14	*9/16*	M14*	35
FS 16	16	*5/8*	M14*	35
FS 18	18	*11/16*	M14*	35
FS 20	20	*3/4*	M14*	35
FS 25	25	*1*	M14*	35
FS 27	27	*1·1/16*	M14*	35
FS 30	30	*1·3/16*	M14*	35
FS 35	35	*1·3/8*	M14*	35
FS 40	40	*1·1/2*	M14*	35
FS 45	45	*1·3/4*	M14*	35
FS 50	50	*2*	M14*	35
FS 55	55	*2·3/16*	M14*	35
FS 60	60	*2·3/8*	M14*	35
FS 65	65	*2·1/2*	M14*	35
FS 68	68	*2·11/16*	M14*	35
FS 70	70	*2·3/4*	M14*	35
FS 75	75	*3*	M14*	35
FS100	100	*4*	M14*	35
FS120	120	*4·3/4*	M14*	35

* 5/8 inch - A richiesta · *On request* · Sur demande · *Auf Anfrage* · A pedido

FSB BLACK

Piastrelle in ceramica e pietra naturale
Ceramic tiles and naturalstone
Carreaux en cèramique et pierre naturelle
Keramikfliesen und Naturstein
Baldosas de cerámica y piedra natural

Art.	ø mm	ø inch		h max mm
FSB 06	6	1/4	M14*	35
FSB 08	8	5/16	M14*	35
FSB 10	10	3/8	M14*	35
FSB 12	12	1/2	M14*	35
FSB 14	14	9/16	M14*	35
FSB 16	16	5/8	M14*	35
FSB 18	18	11/16	M14*	35
FSB 20	20	3/4	M14*	35
FSB 25	25	1	M14*	35
FSB 27	27	1·1/16	M14*	35
FSB 30	30	1·3/16	M14*	35
FSB 35	35	1·3/8	M14*	35
FSB 40	40	1·1/2	M14*	35
FSB 43	43	1·11/16	M14*	35
FSB 45	45	1·3/4	M14*	35
FSB 50	50	2	M14*	35
FSB 55	55	2·3/16	M14*	35
FSB 60	60	2·3/8	M14*	35
FSB 65	65	2·1/2	M14*	35
FSB 68	68	2·11/16	M14*	35
FSB 70	70	2·3/4	M14*	35
FSB 75	75	3	M14*	35
FSB 90	90	3·9/16	M14*	35
FSB100	100	4	M14*	35
FSB120	120	4·3/4	M14*	35

FSBKIT	Box + FSB06 + FSB08 + FSB10
FSBKIT-IT	Box + FSB08 + FSB20 + FSB27 + FSB35 + FSB50

* 5/8 inch - A richiesta · *On request* · Sur demande · *Auf Anfrage* · A pedido

MONDRILLO PERFORMER
++ Life Time ++ Speed
(max Ø 12 mm)

Art. M-Performer

(pag. 74)

Art. FSBKIT

Art. FSBKIT-IT

KILLER GRES • *FORATURA A SECCO*

DRY DRILLING • *PERÇAGE A SEC* • TROCKENBOHRUNG • *PERFORACIÓN EN SECO*

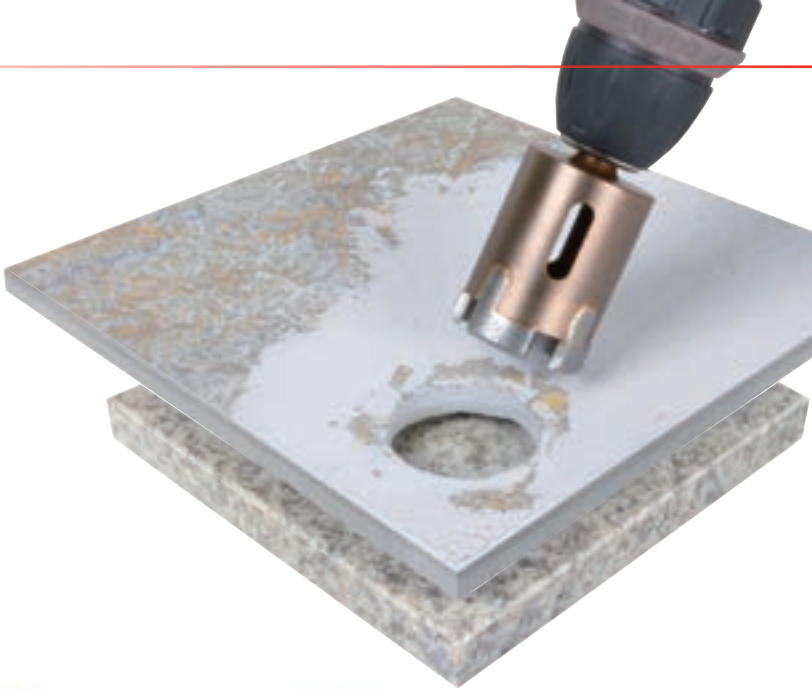

FT

Gres porcellanato/Ceramica dura/Granito
Porcelain stoneware/Hard ceramic/Granite
Grés vitrifié/Cèramique compacte/Granit
Feinsteinzeug/Harter Keramikfliesen)/Granit
Gres porcelánico - Cerámica dura - Granito

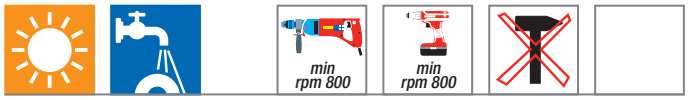

Art.	ø mm	ø inch	mm	h max mm
FT 6	6	1/4	10	45
FT 8	8	5/16	10	45
FT10	10	3/8	10	45
FT15	15	5/8	10	45
FT20	20	3/4	10	45
FT27	27	1·1/16	10	45
FT35	35	1·3/8	10	45
FT40	40	1·1/2	10	45
FT50	50	2	10	45
FT60	60	2·3/8	10	45
FT65	65	2·1/2	10	45
FT75	75	3	10	45
FT100	100	4	10	45
FT120	120	4·3/4	10	45

MONDRILLO PERFORMER
++ Life Time ++ Speed
(max Ø 12 mm)

Art. M-Performer

(pag. 74)

FT-S

Gres porcellanato alto spessore/Ceramica dura/Granito
Porcelain stoneware high thickness/Hard ceramic/Granite
Grés vitrifié epaisseur haut/Cèramique compacte/Granit
Feinsteinzeug-Hoch Dicke/Harter Keramikfliesen)/Granit
Gres porcelánico de gran espesor/Cerámica dura/Granito

Art.	ø mm	ø inch	mm	h max mm
FT-S 6	6	1/4	M14*	40
FT-S 8	8	5/16	M14*	40
FT-S10	10	3/8	M14*	40
FT-S12	12	1/2	M14*	40
FT-S15	15	5/8	M14*	50
FT-S20	20	3/4	M14*	50
FT-S25	25	1	M14*	50
FT-S27	27	1·1/16	M14*	50
FT-S30	30	1·3/16	M14*	50
FT-S35	35	1·3/8	M14*	50
FT-S40	40	1·1/2	M14*	50
FT-S43	43	1·11/16	M14*	50
FT-S50	50	2	M14*	50
FT-S55	55	2·3/16	M14*	50
FT-S60	60	2·3/8	M14*	50
FT-S65	65	2·1/2	M14*	50
FT-S70	70	2·3/4	M14*	50

MAX 6000 rpm

* 5/8 inch - A richiesta · *On request* · Sur demande · *Auf Anfrage* · A pedido

ART. 400FT-S

ESPOSITORE
DISPLAY
PRESENTOIRS
DISPLAY
EXPOSITOR

MONDRILLO PERFORMER
++ Life Time ++ Speed
(max Ø 12 mm)

Art. M-Performer *(pag. 74)*

MANGIATUTTO • *FORATURA AD ACQUA*

WET DRILLING • *PERÇAGE AVEC EAU* • NAßBOHRUNG • *PERFORACIÓN EN HUMEDAD*

MU

Gres porcellanato/Ceramica/Monocottura/Granito/Marmo
Porcelain stoneware/Ceramic/Single fired tile/Granite/Marble
Grés vitrifié/Cèramique/Monocuisson/Granit/Marbre
Feinsteinzeug/Steinzeug (Keramikfliesen)/Granit/Marmor
Gres porcelánico/Cerámica/Monocuisson/Granito/Mármol

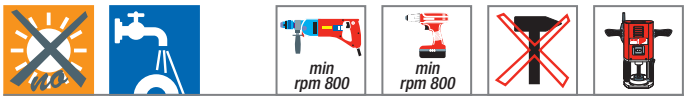

Art.	ø mm	ø inch	mm	h max mm
MU 5	5	3/16	10	45
MU 6	6	1/4	10	45
MU 8	8	5/16	10	45
MU10	10	3/8	10	45
MU12	12	1/2	10	45
MU14	14	9/16	10	45

SINTERIZED • *FORATURA AD ACQUA*

WET DRILLING • *PERÇAGE AVEC EAU* • NAßBOHRUNG • *PERFORACIÓN EN HUMEDAD*

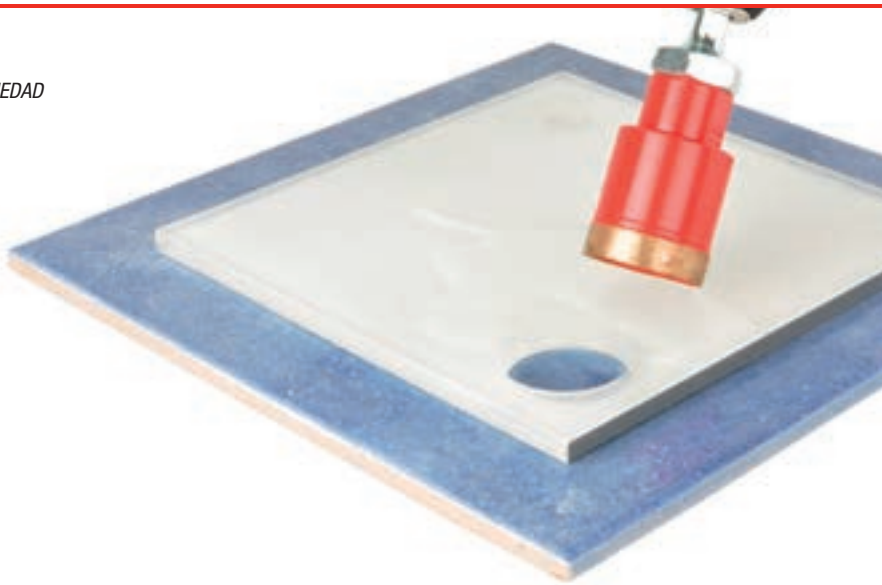

FAV

Piastrelle in vetro/Ceramica delicata
Glass tiles/Soft ceramic
Carreaux en verre/Cèramique delicat
Glasfliesen/Empfindliche Keramikteile
Baldosas de vidrio/Cerámicas delicadas

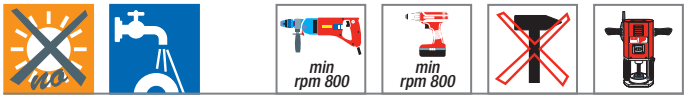

Art.	ø mm	ø inch		h max mm
FAV20	20	3/4	M16	30
FAV28	28	1·1/16	M16	30
FAV35	35	1·3/8	M16	30
FAV51	51	2	M16	30
FAV65	65	2·1/2	M16	30

SPECIALE PER VETRO

SPECIAL FOR GLASS

ART. AUFA

(PAG. 79)

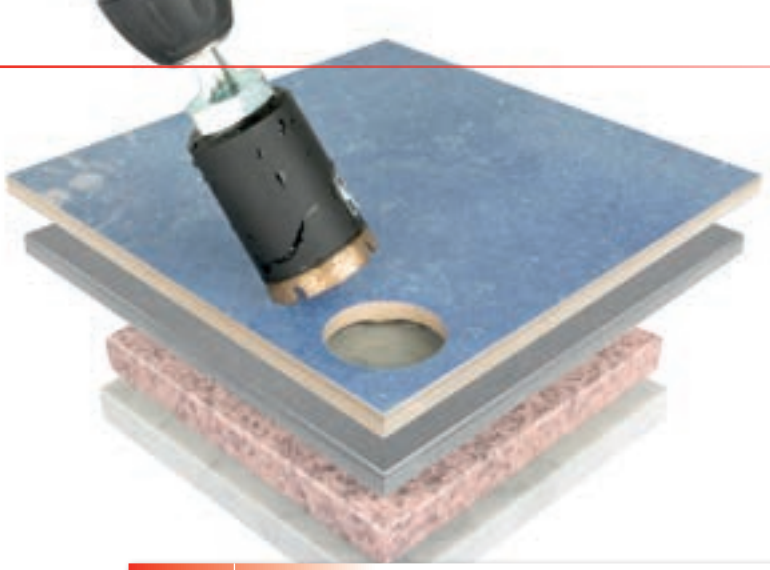

FORATURA AD ACQUA • SINTERIZED

WET DRILLING • *PERÇAGE AVEC EAU* • NAßBOHRUNG • *PERFORACIÓN EN HUMEDAD*

FA

Gres porcellanato/Ceramica/Monocottura/Granito/Marmo
Porcelain stoneware/Ceramic/Single fired tile/Granite/Marble
Grés vitrifié/Cèramique/Monocuisson/Granit/Marbre
Feinsteinzeug/Steinzeug (Keramikfliesen)/Granit/Marmor
Gres porcelánico/Cerámica/Monocuisson/Granito/Mármol

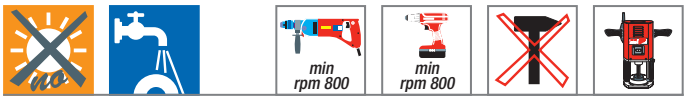

Art.	ø mm	ø inch		h max mm
FA 20	20	3/4	M16	45
FA 27	27	1-1/16	M16	45
FA 30	30	1-3/16	M16	45
FA 32	32	1-1/4	M16	45
FA 35	35	1-3/8	M16	45
FA 40	40	1-1/2	M16	45
FA 45	45	1-3/4	M16	45
FA 50	50	2	M16	45
FA 55	55	2-3/16	M16	45
FA 60	60	2-3/8	M16	45
FA 65	65	2-1/2	M16	45
FA 70	70	2-3/4	M16	45
FA 75	75	3	M16	45
FA100	100	4	M16	45
FA120	120	4-3/4	M16	45

VAFA1	BOX + 88 + FA20 + FA27 + FA30 + FA35 + FA40 + FA45 + FA50 + FA65 + FA75 + FA100 + FA120
VAF01	BOX

ART. AUFA

(PAG. 82)

ART. VAFA1

KIT PROFESSIONALE PER LA FORATURA AD ACQUA
PROFESSIONAL EQUIPMENT FOR WET DRILLING
OUTILLAGE PROFESSIONEL POUR LE PERÇAGE A EAU
PROFESSIONELLE AUSRÜSTUNG FÜR "NAßBOHRUNG"
KIT PROFESIONAL PARA LA PERFORACIÓN EN HUMEDAD

RAVVIVATORI PER UTENSILI DIAMANTATI

GRINDSTONE FOR DRESSING DIAMOND TOOLS • PIERRE POUR REAFFUTER LES OUTILS DIAMANTES
SCHÄRFSTEIN FÜR DIAMANTWERKZEUGE • APARADORES PARA UTENSILLOS DIAMANTADOS

Art. 395B

Art. 395BJ

Art.		
395B	Stick ravvivatore (210 x 73 x 30 mm)	
395BJ	Stick ravvivatore (80 x 50 x 20 mm)	

ACCESSORI PER LA FORATURA AD ACQUA

EQUIPMENT FOR WET DRILLING • OUTILLAGE POUR LE PERÇAGE A EAU

AUSRÜSTUNG FÜR "NAßBOHRUNG" • EQUIPOS PARA LA PERFORACIÓN CON AGUA

	Art.	
	AUFA	RACCORDO PER TRAPANO - M16 (x artt. FA/FAV) *ADAPTER FOR DRILL - M16 (x artt. FA/FAV)* ADAPTATEUR POUR PERCEUSE - M16 (x artt. FA/FAV) *ADAPTER FÜR BOHRMASCHINE - M16 (x artt. FA/FAV)* RACOR PARA TALADRO - M16 (x artt. FA/FAV)
	88	MANDRINO A PUNTA CENTRALE RETRAENTE - M16 (x artt. FA/FAV) *ARBOR WITH CENTRAL RETRACTABLE BIT - M16 (x artt. FA/FAV)* MANDRIN A POINTE CENTRAL ESCAMOTABLE - M16 (x artt. FA/FAV) *SPINDEL MIT GEFENDERTEM ZENTRIERBOHRER - M16 (x artt. FA/FAV)* MANDRIL CON PUNTA CENTRAL RETRÁCTIL - M16 (x artt. FA/FAV)
	CVG12	CONVOGLIATORE D'ACQUA COMPLETO DI TANICA *WATER FEED COMPLETE WITH JERRY* ASPERSEUR D'EAU AVEC RÉSERVOIR *WASSERLEITELEMENT KOMPLETT MIT KANISTER* DEPÓSITO DE AGUA CON BIDÓN
	89	RIDUZIONE M16 - G 1/2" *M16 - G 1/2" ADAPTER* ADAPTATEUR M16 - G 1/2" *ADAPTER M16 - G 1/2"* ADAPTADOR M16 - G 1/2"
	PS92	RACCORDO PORTAPUNTA PER MU (x artt. 915/916/CVG12) *DRILL-HOLDER CONNECTOR FOR MU (x artt. 915/916/CVG12)* RACCORD PORTE-FORET POUR MU (x artt. 915/916/CVG12) *BOHRHALTER MIT MADENSCHRAUBE FÜR MU (x artt. 915/916/CVG12)* ENGANCHE PORTAPUNTA MU (x artt. 915/916/CVG12)
	VTKIT	VENTOSE PER FORATURA CON ACQUA (Ø 40mm + Ø 60mm) *SUCKERS FOR WATER DRILLING (Ø 40mm + Ø 60mm)* VENTOUSES POUR PERÇAGE AVEC EAU (Ø 40mm + Ø 60mm) *SAUGNÄPFE FÜR DIE BOHRUNG MIT WASSER (Ø 40mm + Ø 60mm)* VENTOSAS PARA PERFORACIÓN CON AGUA (Ø 40mm + Ø 60mm)

GUIDA ALLA SCELTA DI FRESE E PUNTE DIAMANTATE • *SELECTION GUIDE OF DIAMOND CORE-BITS* • GUIDE POUR LA SÉLECTION DES FRAISES DIAMANTEES *ANLEITUNG ZUR AUSWAHL DER DIAMANTKRONEN* • GUÍA PARA LA ELECCIÓN DE FRESAS Y PUNTAS DIAMANTADAS

Ø mm	Ø *inch*	MODEL	UTILIZZO / *USE*
5	*3/16*	FAJ / FTJ / MU	TASSELLI / *WALL PLUGS*
6	*1/4*	FAJ / FS / FTJ / FT-S / MU	TASSELLI / *WALL PLUGS*
8	*5/16*	FAJ / FS / FTJ / FT-S / MU	TASSELLI / *WALL PLUGS*
10	*3/8*	FAJ / FS / FTJ / FT-S / FT / MU	TASSELLI / *WALL PLUGS*
12	*1/2*	FAJ / FS / FTJ / FT-S / MU	TASSELLI, FERMAPORTA / *WALL PLUGS, DOOR STOPPER*
14	*9/16*	FS / MU	TASSELLI, FERMAPORTA / *WALL PLUGS, DOOR STOPPER*
15	*5/8*	FT / FT-S	TUBO 1/4", TASSELLI, FERMAPORTA / *1/4" TUBE, WALL PLUGS, DOOR STOPPER*
16	*5/8*	FS	INCASSO PORTE BLINDATE / *RECESS ARMORED DOORS*
18	*11/16*	FS	TUBO 3/8" IN RAME PER GAS, ACQUA / *3/8" COPPER TUBE FOR GAS, WATER*
20	*3/4*	FA / FS / FT / FT-S / FAV	TUBO 3/8" IN RAME PER GAS, ACQUA / *3/8" COPPER TUBE FOR GAS, WATER*
25	*1*	FS / FT-S	TUBO 1/2" ACQUA, RUBINETTI, RISCALDAMENTO, CIVILE / *1/2" TUBE FUCETS SYSTEM, HAETING SYSTEM*
27	*1·1/16*	FA / FS / FT / FT-S / FAV	TUBO 1/2" ACQUA, RUBINETTI, RISCALDAMENTO, CIVILE / *1/2" TUBE FUCETS SYSTEM, HAETING SYSTEM*
30	*1·3/16*	FA / FS / FT-S	TUBO 3/4" ACQUA, RUBINETTI, RISCALDAMENTO, CIVILE / *3/4" TUBE FUCETS SYSTEM, HAETING SYSTEM*
32	*1·1/4*	FA	TUBO 3/4" ACQUA, RUBINETTI, RISCALDAMENTO, CIVILE / *3/4" TUBE FUCETS SYSTEM, HAETING SYSTEM*
35	*1·3/8*	FA / FS / FT / FT-S	TUBO 1" FERRO O PVC PER ACQUA, GAS, INDUSTRIALE / *1" IRON OR PVC TUBE FOR WATER, GAS, INDUSTRIAL USE*
40	*1·1/2*	FA / FS / FT / FT-S	TUBO 1" FERRO O PVC PER ACQUA, GAS, INDUSTRIALE / *1" IRON OR PVC TUBE FOR WATER, GAS, INDUSTRIAL USE*
43	*1·11/16*	FT-S	TUBO 1-1/4" SCARICO LAVELLO, LAVANDINO, LAVASTOVIGLIE / *1-1/4" DRAINAGE SYSTEM FOR BATHROOM, KITCHEN, SINK*
45	*1·3/4*	FA / FS	TUBO 1-1/4" SCARICO LAVELLO, LAVANDINO, LAVASTOVIGLIE / *1-1/4" DRAINAGE SYSTEM FOR BATHROOM, KITCHEN, SINK*
50	*2*	FA / FS / FT / FT-S / FAV	TUBO 1-1/4" SCARICO LAVELLO, LAVANDINO, LAVASTOVIGLIE / *1-1/4" DRAINAGE SYSTEM FOR BATHROOM, KITCHEN, SINK*
55	*2·3/16*	FA / FS / FT-S	TUBO 1-1/2" SCARICO LAVATRICE / *1-1/2" WASTE PIPE FOR WASHING MACHINE, DRAIN SYSTEM*
60	*2·3/8*	FA / FS / FT / FT-S	TUBO 1-1/2" SCARICO LAVATRICE / *1-1/2" WASTE PIPE FOR WASHING MACHINE, DRAIN SYSTEM*
65	*2·1/2*	FA / FS / FT / FT-S / FAV	TUBO 1-1/2" SCARICO LAVATRICE / *1-1/2" WASTE PIPE FOR WASHING MACHINE, DRAIN SYSTEM*
68	*2·11/16*	FS	FARETTI AD INCASSO, TUBO 2" / *RECESSED SPOTLIGHT, 2" TUBE*
70	*2·3/4*	FA / FS / FT-S	TUBO 2" SCARICO LAVATRICI INDUSTRIALI, RACCORDI PVC, PISCINE / *2" WASTE PIPE FOR WASHING MACHINE, PVC CONNECTION PIPE AND SWIMMINGPOOL*
75	*3*	FA / FS / FT	TUBO 2" O 2-1/2" SCARICO LAVATRICI INDUSTRIALI, RACCORDI PVC, PISCINE / *2" O 2-1/2" WASTE PIPE FOR WASHING MACHINE, PVC CONNECTION PIPE AND SWIMMINGPOOL*
100	*4*	FA / FS / FT	TUBO 3" SCARICO WC, PRESA ARIA CUCINA - CALDAIA / *3" FLUSHING SYSTEM PIPE FOR WC, VENTILATION OUTLET FOR KITCHEN-BOILER*
120	*4·3/4*	FA / FS / FT	PRESA ARIA CUCINA - CALDAIA / *VENTILATION OUTLET FOR KITCHEN-BOILER*

LAVORAZIONI SPECIALI

SPECIAL WORKS

OUTILS POUR TRAVAUX SPÉCIAUX

BESONDERE VERARBEITUNGEN

OBRAS ESPECIALES

MONDRILLO

NEW

FRESA DIAMANTATA UNIVERSALE PER ALLARGARE E SAGOMARE I FORI
UNIVERSAL DIAMOND MILLING BIT FOR ENLARGING AND SHAPING HOLES
FRAISE DIAMANTÉE UNIVERSELLE POUR AGRANDIR ET FAÇONNER UN TROU
UNIVERSAL-DIAMANT-FRÄSFINGER FÜR DAS VERGRÖSSERN UND AUSFORMEN VON LÖCHERN
FRESA DIAMANTADA UNIVERSAL PARA ENSANCHAR, O DAR FORMA, A PERFORACIONES

HIGH ALTA VELOCITÀ SPEED

Art. FPU20

Art. FPUS6

ART. AUFS

(PAG. 76)

FPU

Gres porcellanato - Ceramica - Granito - Marmo - Vetro
Porcelain stoneware - Ceramic - Granite - Marble - Glass
Grés Vitrifié - Cèramique - Granit - Marbre - Verre
Feinsteinzeug - Keramik - Granit - Marmor - Glas
Gres porcelánico - Cerámica - Granito - Mármol - Vidrio

Art.	ø mm	ø inch		h max mm
FPUS6	6	1/4	M14*	35
FPU20	20	3/4	M14*	50

* 5/8 inch - A richiesta · *On request* · Sur demande · *Auf Anfrage* · A pedido

MONDRILLO

FRESE CONICHE DIAMANTATE A PROFILO SVASATORE PER LA RIFINITURA DEI FORI
DIAMOND COUNTERSINK TOOL (DRY OR WET USE) FOR FINISHING HOLES
FRAISES CONIQUES DIAMANTÉES À PROFIL ÉVASÉ POUR LA FINITION DES TROUS
DIAMANTFRÄSER MIT ANSENKERPROFIL ZUR DER LÖCHER
FRESAS CÓNICAS DIAMANTADAS CON PERFIL DE AVELLANADOR PARA EL PULIDO DE LOS ORIFICIOS

HIGH ALTA VELOCITÀ SPEED

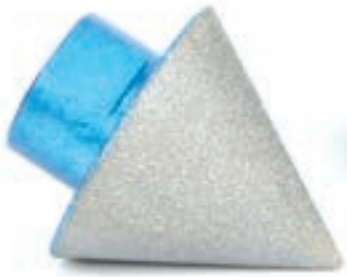

Art. FPS35

Art. FPS75

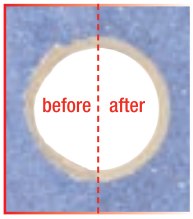

ART. AUFS

(PAG. 76)

FPS

Gres porcellanato - Ceramica - Granito - Marmo - Vetro
Porcelain stoneware - Ceramic - Granite - Marble - Glass
Grés Vitrifié - Cèramique - Granit - Marbre - Verre
Feinsteinzeug - Keramik - Granit - Marmor - Glas
Gres porcelánico - Cerámica - Granito - Mármol - Vidrio

Art.	ø mm	ø inch	
FPS35	5 ÷ 35	3/16 ÷ 1-3/8	M14*
FPS75	35 ÷ 75	1-3/8 ÷ 3	M14*

* 5/8 inch - A richiesta · *On request* · Sur demande · *Auf Anfrage* · A pedido

MONDRILLO

SCONTORNATORI DIAMANTATI • *DIAMOND BEVEL PROFILES* • BISEAUTAGE DIAMANTE
DIAMANT-PROFILFRÄSE • HERRAMIENTA DIAMANTADA PARA PERFILES

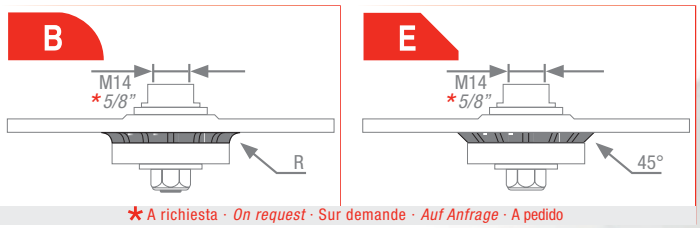

* A richiesta · *On request* · Sur demande · *Auf Anfrage* · A pedido

FP

Gres porcellanato/Granito/Marmo
Porcelain stoneware/Granite/Marble
Grés vitrifié/Granit/Marbre
Feinsteinzeug/Granit /Marmor
Gres porcelánico/Granito/Mármol

Art.		
FPB03	"B" Profile - R = 3mm	
FPB05	"B" Profile - R = 5mm	
FPB10	"B" Profile - R = 10mm	
FPE03	"E" Profile - 45° = 3mm	
FPE05	"E" Profile - 45° = 5mm	

MASTERTECH

TAMPONI DIAMANTATI PER SGROSSARE E RIFINIRE • *DIAMOND HAND PADS FOR SMOOTHING THE EDGES* • TAMPONS DIAMANTÉS POUR DEGROSSIR ET RAGRÉER
DIAMANT-HANDPAD ZUM SCHLEIFEN UND POLIEREN • ALMOHADILLAS DE DIAMANTE PARA EL PULIDO Y ACABADO

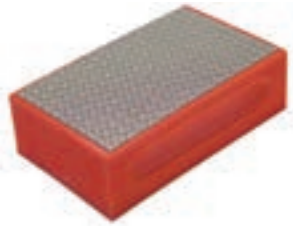

Art. DT200 - Fine
Monocottura/Bicottura/Marmo/Vetro
Ceramic/Double fired tile/Marble/Glass
Monocuisson/Faience/Marbre/Verre
Keramikfliesen/Marmor/Glas
Monococción/Doble cocción/Mármol/Vidro

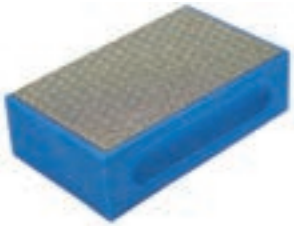

Art. DT060 - Medium
Gres porcellanato/Klinker/Granito
Porcelain stoneware/Klinker/Granit
Gres cerame/Klinker/Granit
Feinsteinzeug/Klinker/Granit
Gres porcelánico/Klinker/Granito

Art.		
DT262	Blister: 1 art. DT060 + 1 art. DT200	
DT606	Box: 6 artt. DT060 - Medium	
DT620	Box: 6 artt. DT200 - Fine	

Art.		
DF60	Grana/*Grit* 60 - Colore/*Color*	
DF120	Grana/*Grit* 120 - Colore/*Color*	
DF200	Grana/*Grit* 200 - Colore/*Color*	
DF400	Grana/*Grit* 400 - Colore/*Color*	
DF500	Grana/*Grit* 500 - Colore/*Color*	
DF1500	Grana/*Grit* 1500 - Colore/*Color*	
DF3000	Grana/*Grit* 3000 - Colore/*Color*	

PADS

PLATORELLI DIAMANTATI RESINOIDI CON ATTACCO VELCRO™ PER LA LEVIGATURA E LUCIDATURA
DIAMOND RESIN POLISHING PADS WITH VELCRO COUPLING FOR GRINDING AND POLISHING
MEULES DE RÉSINE DE DIAMANT AVEC FIXATION VELCRO™ POUR LE MEULAGE ET LE POLISSAGE
DIAMANT-HARZ-SCHLEIFSCHEIBE MIT VELCRO ™ ANLAGE ZUM SCHLEIFEN UND POLIEREN
ALMOHADILLAS DE PULIDO DE RESINA DE DIAMANTE - CON UNIÓN VELCRO™ - PARA EL ESMERILADO Y PULIDO

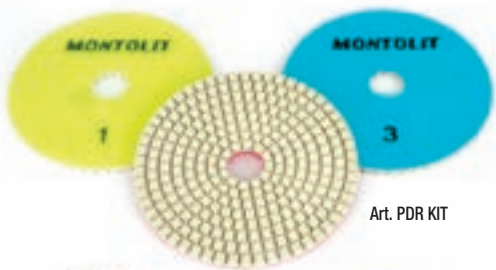

Art. PDR KIT

Art. PDR

Art. PDR 0

PDR

Gres porcellanato/Granito/Marmo/Vetro
Porcelain stoneware/Granite/Marble/Glass
Gres vitrifié/Granit/Marbre/Verre
Feinsteinzeug/Granit/Marmor/Glas
Gres porcelánico/Granito/Mármol/Vidro

max rpm 4.000

Art.	
PDR*	Supporto per platorelli diamantati resinoidi - M14 *Support for diamond resin polishing pads - M14*
PDR 0	Posizione / *Step* "0"
PDR 1	Posizione / *Step* "1"
PDR 2	Posizione / *Step* "2"
PDR 3	Posizione / *Step* "3"
PDR KIT	Posizione / *Step* "1 + 2 + 3"

* 5/8 inch - A richiesta · *On request* · Sur demande · *Auf Anfrage* · A pedido

MONDRILLO

PLATORELLI DIAMANTATI MULTIUSO • *DIAMOND MULTIPURPOSE GRINDING WHEELS* • MEULES DIAMANTEES MULTIUSAGE
MEHRZWECK DIAMANT-SCHLEIFSCHEIBE • MUELAS DE DIAMANTE PARA EL CORTE Y MOLIENDA

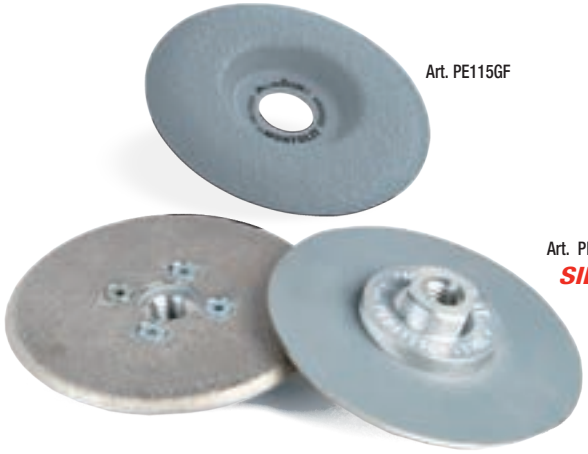
Art. PE115GF

Art. PEBS115GF
SILENT

FINE

Gres porcellanato/Ceramica delicata/Marmo/Vetro
Porcelain stoneware/Soft ceramic/Marble/Glass
Grés vitrifié/Cèramique delicat/Marbre/Verre
Feinsteinzeug/ Empfindliche Keramikfliesen/Marmor/Glas
Gres porcelánico/Cerámicas delicadas/Mármol/Vidrio

Art.	Ø mm	Ø inch	ø mm
PE115GF	115	*4,5*	22,2
PEBS115GF	115	*4,5*	M14*

* 5/8 inch - A richiesta · *On request* · Sur demande · *Auf Anfrage* · A pedido

Art. PE115GG

Art. PEBS115GG
SILENT

MEDIUM

Gres porcellanato/Granito/Pietra/Cemento/Mattoni
Porcelain stoneware/Granite/Stone/Concrete/Bricks
Gres vitrifié/Granit/Pierre/Béton/Briques
Feinsteinzeug/Granit/Stein/Beton/Mauerziegel
Gres porcelánico/Granito/Piedra/Hormigón

Art.	Ø mm	Ø inch	ø mm
PE115GG	115	*4,5*	22,2
PEBS115GG	115	*4,5*	M14*

* 5/8 inch - A richiesta · *On request* · Sur demande · *Auf Anfrage* · A pedido

® MONTOLIT

MONDRILLO

MOLE DIAMANTATE PER TAGLIO E LEVIGATURA
DIAMOND CUP WHEELS FOR CUTTING AND GRINDING
MEULES DIAMANTEES POUR DÉCOUPE ET PONÇAGE
DIAMANT-SCHLEIFSCHEIBE FÜR SCHNEIDEN UND SCHLEIFEN
PLATOS DIAMANTADOS MULTIUSO

NEW

ART. 400STL

ESPOSITORE
DISPLAY
PRESENTOIRS
DISPLAY
EXPOSITOR

MULTIUSO
MULTIPOURPOSE

FINE

Gres porcellanato/Ceramica delicata/Marmo/Vetro
Porcelain stoneware/Soft ceramic/Marble/Glass
Grés vitrifié/Cèramique delicat/Marbre/Verre
Feinsteinzeug/ Empfindliche Keramikfliesen/Marmor/Glas
Gres porcelánico/Cerámicas delicadas/Mármol/Vidrio

Art.	Ø mm	Ø inch	ø mm
STL115GF-M	115	4,5	22,2*
STL125GF-M	125	5	22,2*

* 5/8 inch - A richiesta · *On request* · Sur demande · *Auf Anfrage* · A pedido

MEDIUM

Gres porcellanato/Granito/Pietra/Cemento
Porcelain stoneware/Granite/Stone/Concrete
Gres vitrifié/Granit/Pierre/Béton
Feinsteinzeug/Granit/Stein/Beton
Gres porcelánico/Granito/Piedra/Hormigón

Art.	Ø mm	Ø inch	ø mm
STL115GG-M	115	4,5	22,2*
STL125GG-M	125	5	22,2*

* 5/8 inch - A richiesta · *On request* · Sur demande · *Auf Anfrage* · A pedido

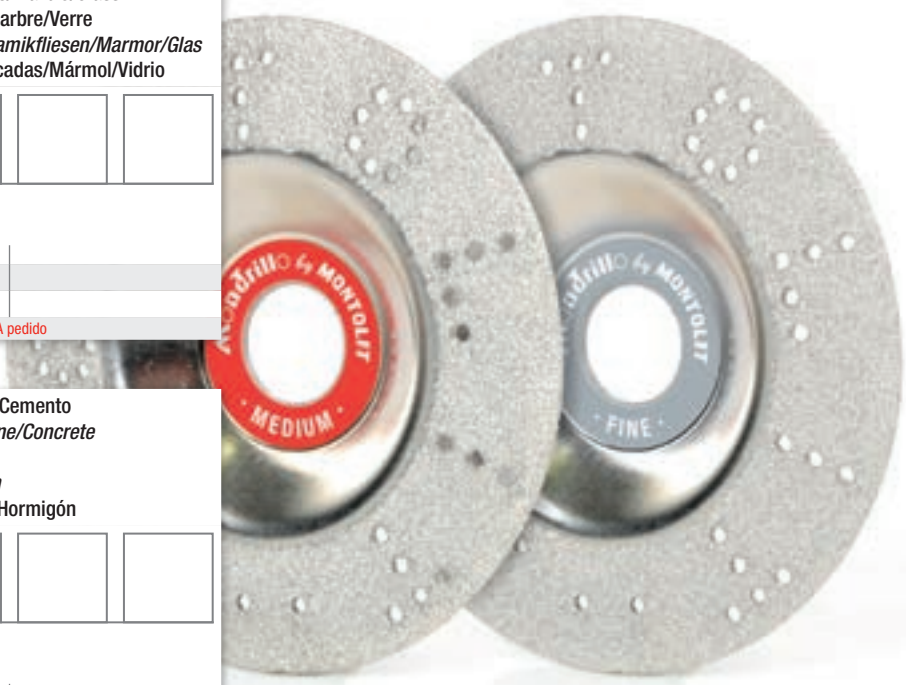

MASTERTECH

PLATORELLI LAMELLARI
LAMELLAR DIAMOND GRINDING WHEEL
MEULE DIAMANTÉE LAMELLAIRE
DIAMANTSCHELIFTOPF
MUELA DE DIAMANTE LAMINAR

NEW 2020

FLEXI MONT

Gres porcellanato - Ceramica - Granito - Marmo
Porcelain stoneware - Ceramic - Granite - Marble
Grés Vitrifié - Cèramique - Granit - Marbre
Feinsteinzeug - Keramik - Granit - Marmor
Gres porcelánico - Cerámica - Granito - Mármol

Art.		Ø mm	Ø inch	ø mm
FLEXIMONTGF	Grana fine *Fine grain* - Grain fin *Körnung fein* - Grano fino	115	*4,5*	22,2*
FLEXIMONTGG	Grana media *Medium grain* - Grain moyen *Körnung mittel* - Grano medio	115	*4,5*	22,2*

* 5/8 inch - A richiesta · *On request* · Sur demande · *Auf Anfrage* · A pedido

MONDRILLO

PLATORELLO PER RIMOZIONE COLLA ED EPOSSIDICO
DIAMOND CUP WHEEL REMOVER FOR GLUE AND EPOXY
MEULE POUR L'ENLÈVEMENT DE COLLE ET DE RÉSINE ÉPOXY
SCHLEIFTELLER FÜR KLEBER UND EPOXYDHARZ
PLATO PARA RETIRO DE PEGAMENTO Y EPOXÍDICO

RACCORDO 22,2mm / M14
ADAPTER 22,2mm / M14
ADAPTATEUR 22,2mm / M14
ADAPTER 22,2mm / M14
RACOR 22,2mm / M14

Art. AUM14

PEM

Art.	Ø mm	Ø inch	Ø mm	
PEM115	115	4,5	22,2 *	
PEM125	125	5	22,2 *	

* 5/8 inch - A richiesta · *On request* · Sur demande · *Auf Anfrage* · A pedido

NEW

PLUME

MOLA DIAMANTATA SINTERIZZATA PER LEVIGATURA
SINTERIZED DIAMOND GRINDING CUP WHEEL
MEULE DIAMANTÉE SINTERISEE POUR PONÇAGE
GESINTERTES DIAMANT-SCHLEIFSCHEIBE ZUM SCHLEIFEN
MUELA DE DIAMANTE SINTERIZADA PARA EL PULIDO

CORPO IN POLIMERO ULTRALEGGERO
FRAME IN ULTRALIGHT POLYMER

PLUME

Edilizia / Gres Porcellanato
Building Material / Porcelain Stoneware
Batiment / Grès Vitrifié
Bau Industrie / Feinsteinzeug
Costrucción / Gres Porcelánico

Art.	Ø mm	Ø inch	Ø mm	g
PLUME100	100	4	M14 *	144
PLUME125	125	5	M14 *	216

* 5/8 inch - A richiesta · *On request* · Sur demande · *Auf Anfrage* · A pedido

SUPERLIGHT
SPECIALE
PER MACCHINE A BATTERIA
SPECIAL
FOR CORDLESS MACHINE

MOLE DIAMANTATE PER LEVIGATURA

DIAMOND GRINDING CUP WHEELS • MEULES DIAMANTEES POUR PONÇAGE

DIAMANT-TOPFSCHLEIFSCHEIBE • MUELAS DE DIAMANTE PARA EL PULIDO

ART. AUM14

(PAG. 88)

PUT TURBO

Granito/Calcestruzzo
Granite/Concrete
Granit/Béton
Granit/Beton
Granito - Hormigón

Art.	Ø mm	Ø inch	Ø mm
PUT115	115	4,5	22,2 *
PUT125	125	5	22,2 *

* 5/8 inch - A richiesta · *On request* · Sur demande · *Auf Anfrage* · A pedido

ART. AUM14

(PAG. 88)

PUSC SECTOR

Calcestruzzo/Materiali lapidei
Concrete/Stone materials
Béton/Matériel de pierre
Beton/Steinmaterial
Hormigón - Materiales pétreos

Art.	Ø mm	Ø inch	Ø mm
PUSC100M14	100	4	M14
PUSC115	115	4,5	22,2 *
PUSC125	125	5	22,2 *
PUSC150	150	6	22,2 *
PUSC180	180	7	22,2 *

* 5/8 inch - A richiesta · *On request* · Sur demande · *Auf Anfrage* · A pedido

ART. AUM14

(PAG. 88)

PUSA SECTOR

Materiali abrasivi
Abrasive materials
Materiaux abrasifs
Schleifmittel
Materiales abrasivos

Art.	Ø mm	Ø inch	Ø mm
PUSA115	115	4,5	22,2 *
PUSA125	125	5	22,2 *
PUSA180	180	7	22,2 *

* 5/8 inch - A richiesta · *On request* · Sur demande · *Auf Anfrage* · A pedido

VORTEX

PLATORELLO UNIVERSALE SCHELETRATO
UNIVERSAL DIAMOND CUP WHEEL
MEULE UNIVERSEL
UNIVERSAL SCHLEIFTELLER
PLATO UNIVERSAL

ART. AUM14

(PAG. 88)

PUSV

Calcestruzzo/Materiali lapidei
Concrete/Stone materials
Béton/Matériel de pierre
Beton/Steinmaterial
Hormigón - Materiales pétreos

Art.	Ø mm	Ø inch	Ø mm
PUSV125	125	5	22,2 *
PUSV150	150	6	22,2 *
PUSV180	180	7	22,2 *

* 5/8 inch - A richiesta · *On request* · Sur demande · *Auf Anfrage* · A pedido

ORGANIZZAZIONE PER LA SICUREZZA DEGLI UTENSILI ABRASIVI
Organization for the Safety of Abrasives
Organisation pour la Sécurité des Outils Abrasifs
Organisation für die Sicherheit von Schleifwerkzeugen e.V.
Organización para la seguridad de utensillos Abrasivos

LINEA DI PRODOTTO
Trade Mark
Marque de Commerce
Handelsmarke
Línea de Producto

NOME DEL PRODUTTORE
Manufacturer
Producteur
Hersteller
Fabricante

INDICAZIONI DI SICUREZZA
Safety indications
Indications de Sécurité
Sicherheitshinweise
Indicaciones de seguridad

SENSO DI ROTAZIONE
Direction of rotation
Direction de rotation
Drehrichtung
Sentido de rotación

RESTRIZIONI D'USO
RE6: NON AMMESSO PER LA SMERIGLIATURA
Restrictions of use
RE6: not permitted for face grinding
Restrictions d'utilisation
RE6: pas autorisé pour grésage
Einsatzeinschränkungen
RE6: nicht zulässig für das Schleifen
Restrinciones de uso
RE6: no permitido para lijar

MAX VELOCITÀ PERIFERICA E N° DI GIRI
Max operating speed and max speed of rotation
Max vitesse péripherique et max RPM
Zulässige Umfangsgeschwindikeit
Máx. velocidad periférica y nº de giros

RESTRIZIONI D'USO
RE1: NON AMMESSO L'USO MANUALE
Restrictions of use
RE1: not permitted for hand-held cutting-off
Restrictions d'utilisation
RE1: l'usage manuel n'est pas autorisé
Einsatzeinschränkungen
RE1: der manuelle Gebrauch ist nicht zulässig
Restrinciones de uso
RE1: no permitido su uso manual

CODICE LOTTO DI PRODUZIONE
ID Production number
Référence du lot de production
Seriennummer
Código lote de producción

DIAMETRO E FORO CENTRALE
Diameter and central bore
Diamètre et alésage
Durchmesser und Zentralbohrung
Diámetro del orificio central

RESTRIZIONI D'USO
RE10: NON AMMESSO L'USO A SECCO
Restrictions of use
RE10: not permitted for dry cutting-off
Restrictions d'utilisation
RE10: l'usage à sec n'est pas autorisé
Einsatzeinschränkungen
RE10: derTrockenschnitt ist nicht zulässig
Restrinciones de uso
RE10: no permitido el uso en seco

NORMATIVA EUROPEA DI SICUREZZA
Safety European Standard
Réglementation Européenne de Sécurité
Europäischer Standard
Normativa Europea de Seguridad

MATERIALI
Materials
Matériaux
Material
Materiales

CODICE ARTICOLO
Item
Référence
Artikel-Nr.
Código del artículo

TOTEM

ESPOSITORI • *DISPLAYS* • PRÉSENTOIRS • *AUSSTELLER* • EXPOSITORES

Art. 400FL (ref. 26)

Art. 400BTL (ref. 30)

Art. 400TUTORCUT (ref. 52)

Art. 400DNA (ref. 53)

Art. 400CGX (ref. 55)

Art. 400FUXT (ref. 63)

Art. 400FAJEX (ref. 74)

Art. 400FS (ref. 76)

Art. 400FT-S (ref. 79)

Art. 400STL (ref. 87)

Art. 400TOTEM01

Art. 400TOTEM02

Art.		
956M	Expo MASTERPIUMA (100 x 52 x 220 cm)	

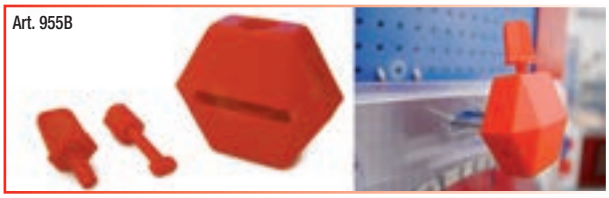

Art.		
955T	EXPO DIAMOND BLADES (70 x 46 x 194 cm)	
955B	SECURITY LOCKS Chiusura di sicurezza (20 pcs.)	

Art.		
958V	CRYSTAL DISPLAY (70 x 41 x 203 cm)	

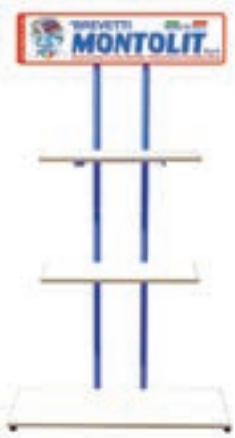

Art.		
950T	Expo TOOLS (125 x 68 x 210 cm)	

Lunghezza massima di taglio
Maximum cutting length
Longueur maximum de coupe
Schnittlänge
Longitud máxima de corte

Lunghezza di taglio in diagonale
Diagonal cutting length
Longueur de coupe en diagonale
Schnittlänge diagonal
Longitud de corte en diagonal

Spessore massimo di taglio
Maximum cutting thickness
Epaisseur maximum de coupe
Schnittiefe
Espesor máximo de corte

Massima dimensione possibile
Maximum dimensions
Longueurs maximales
Maximale Größe
Dimensiones máximas

Potenza di spacco
Power breaking
Puissance de rupture
Kraft
Potencia de ruptura

Peso
Weight
Poids
Gewicht
Peso

Potenza motore
Motor power
Puissance du moteur
Motorleistung
Potencia del motor

Massimo diametro possibile
Maximum diameter
Diamètre maximum
Maximaler Durchmesser
Diámetro máximo posible

Attacco fresa
Connection for cutter
Prise pour fraise
Adapter für Fräser
Enganche a la fresa

Diametro fresa
Cutter diameter
Diamètre du fraise
Durchmesser Fräser
Diámetro del cortador

Diametro e foro disco
Blade and central bore diameter
Diamètre et trou du disque
Durchmesser Scheibe und Bohrung
Diámetro y orificio del disco

Non ammesso l'uso della percussione
Not permitted for use with percussion drill
L'emploi de la percussion n'est pas autorisé
Schlagbohrmaschine ist nicht zulässig
No permitido el uso de percusión

Numero di segmenti
Number of segments
Quantité des segments
Segmentzahl
Número de segmentos

Spessore del disco
Thickness of blade
Epaisseur du disque
Dicke der Scheibe
Espesor del disco diamantado

Imballo
Packing
Emballage
Verpackung
Emabalaje

B = Blister

C = Cartone/*Carton*/Carton/*Karton*/ Cartón

S = Scatola/*Box*/Boîte/*Schachtel*/Caja

T = Sacchetto/*Sack*/Sachet/*Beutel*/Saco

V = Non imballato/*Not packed*/Pas emballé
Nicht verpackt/Sin embalaje

1 Unità di vendita
2 *Sales unit*
3 Unité de vente
... *Verkaufseinheit*
... Unidad de venta

Smerigliatrice angolare
Electric angle grinder
Ponceuses angulaires
Winkelschleiffmaschine
Lijadora angular

Scanalatore
Wall Chaser
Rainureuse
Mauernutfräse
Rozadora

Taglierina elettrica ad acqua
Electric, water-cooled diamond tilesaw
Découpeuse électrique à eau
Elektrische Schneidemaschinen mit Wasserkühlung
Cortadora eléctrica con agua

Taglierina elettrica ad acqua
Electric, water-cooled diamond tilesaw
Découpeuse électrique à eau
Elektrische Schneidemaschinen mit Wasserkühlung
Cortadora eléctrica con agua

Taglierina da cantiere
Slitting saw cut-off machine
Tronçonneuse sur table
Tischsäge für Baustellen
Cortadora de mesa

Troncatore
Cutting-off machine
Tronçonneuse
Trennschneider
Máquina cortadora

Taglia pavimenti
Floor cutting machine
Scie à sol
Fugenschneider
Corta pavimentos

Elettroforatrice ad acqua
Water type electrical drilling machine
Perceuse électrique à eau
Elektrobohrmaschine mit Wasserkühlung
Perforadora eléctrica con agua

Trapano/Carotatrice manuale
Power drill
Perceuse électrique portative
Bohrmaschine
Perforadora manual

Trapano a batteria
Cordless drill
Perceuse sans fil
Akku-Bohrschrauber
Taladro inalambrico

Carotatrice professionale a telaio
Professional core drilling machine with frame
Machine professionnelle de carottage avec cadre
Professionelle Kernbohrmaschine mit Rahmen
Perforadora profesionales con soportes

Utilizzo a secco
Dry use
Utilisation à sec
Trockenschnitt
Utilizar en seco

Utilizzo a secco con aspirazione
Dry use with aspiration
Utilisation à sec avec aspiration
Trockenschnitt mit Saugvorrichtung
Uso en seco con aspiración

Non ammesso l'uso a secco
Not permitted for dry cutting-off
L'emploi à sec n'est pas autorisé
DerTrockenschnitt ist nicht zulässig
No permitido el uso en seco

Utilizzo ad umido
Wet use
Utilisation à eau
Naßschnitt
Utilizar en mojado

230 F
Disco con flangia corazzata brevettata
Blade with armour plated flange - Pat.
Disque avec bride armée brevetée
Scheiben mit verstärtem flansch (Pat.)
Disco con brida acorazada (Patentada)

230 P
Disco piano
Flat blade
Disque plat
Scheiben ohne flansch
Disco plano

GARANZIA

MACCHINE ED ATTREZZATURE: per tutte le attrezzature MONTOLIT é riconosciuta una garanzia di 2 (due) anni a partire dalla data di vendita (fattura / bolla di consegna / scontrino fiscale). Tagliapiastrelle, forapiastrelle, tranciablocchi e tagliategole manuali sono coperti da garanzia a vita su eventuali difetti di costruzione (riconosciuti a giudizio esclusivo dell'Ufficio Tecnico della Brevetti MONTOLIT S.p.A.). Guasti derivanti da un uso non conforme o da normale usura sono esclusi dalle presenti garanzie.
UTENSILI DIAMANTATI: viene riconosciuta totalmente, a giudizio dell'Ufficio Tecnico della Brevetti MONTOLIT S.p.A., su dischi appena usati e non ancora consumati che presentino evidenti difetti di fabbricazione. La garanzia non verrà riconosciuta per i dischi deteriorati in seguito al loro uso per tagli di materiali diversi da quelli per i quali sono stati specificatamente prodotti. Reclami riguardanti qualsiasi disco da taglio consegnato saranno accettati solamente se il consumo dell'altezza della fascia diamantata non abbia superato il 20%.

Da sempre, la Brevetti MONTOLIT impiega e fornisce materiali di prima scelta. Si tratta di un impegno di serietà e moralità commerciale che eleva la Nostra Azienda al di sopra dello standard. Sicurezza e garanzia del prodotto costituiscono per noi motivo di vanto. Una realtà operativa che non è fatta solo di parole, ma anche di vere e proprie garanzie scritte. Infatti assicuriamo tutti i nostri prodotti contro i danni involontariamente cagionati in conseguenza di un fatto accidentale verificatosi per difetto di costruzione e fabbricazione del prodotto anche dopo la sua consegna e commercializzazione.

WARRANTY

MACHINES AND EQUIPMENT: all MONTOLIT tools are covered by a 2 (two) years warranty starting from the date of sale (proof provided by an invoice, delivery note or fiscal receipt). Manually operated tile cutters, tile drills, block cutters and roof tile cutters are covered by a lifetime warranty (claims allowed at the sole discretion of Brevetti MONTOLIT S.p.A. Engineering Department) in respect of construction defects. Defects resulting from improper use or from normal wear and tear are excluded from the terms of these warranties.
DIAMOND TOOLS: it is wholly acknowledged by Brevetti MONTOLIT S.p.A. Technical Office, for discs barely used and not yet worn out, which present clearly visible manufacturing defects. This guarantee does not cover discs used for cutting materials different from the ones they have been manufactured for. Complaints on any delivered diamond cutting discs will only be accepted if the wear of the rim height does not exceed 20%.

Brevetti MONTOLIT has always employed and supplied top quality materials and products. Our professional commitment to our customers places us well above the common standard. We take great pride in the safety and reliability of our products. Commitment to quality is not just an idle boast-our products are covered by full written warranties. In fact, we insure all our products against accidental damage due to manufacturing defects and poor workmanship after sale and delivery.

GARANTIE

MACHINES ET OUTILLAGE: une garantie de 2 (deux) ans à compter de la date de vente (facture/bulletin de livraison/reçu fiscal) s'applique à tous les équipements MONTOLIT. Les machines manuelles à couper les carreaux, à percer les carreaux, à couper les blocs et les tuiles bénéficient d'une garantie à vie sur les défauts éventuels de construction (reconnue par un jugement sans appel du Service Technique de "Brevetti MONTOLIT S.p.A."). Les pannes qui dériveraient d'un usage non conforme ou d'une usure normale sont exclues de ces garanties.
OUTILS DIAMANTES: la garantie joue totalement suivant l'avis du Bureau Technique de la Brevetti MONTOLIT S.p.A. pour les disques venant d'être utilisés et ne pas détériorés, qui présentent des défauts de fabrication. Cette garantie ne joue d'avantage pour des disques détériorés suivant la coupe de matériaux différents à ceux pour lesquels ils ont étés produits. Les réclamations peuvent être traitées uniquement lorsque l'usure de la jante diamantée ne depasse pas le 20%.

Depuis toujours Brevetti MONTOLIT utilise et fournit du matériel d'excellente qualité. Notre entreprise est caractérisée par un sérieux professionnel et commercial qui va bien au-delà des standards. En effet, la sécurité et la garantie du produit font notre orgueil. Mais nous ne nous arrêtons pas aux mots car nous offrons à notre clientèle des garanties écrites: nous assurons tous nos produits contre tout dommage accidentel pouvant résulter d'un défaut de construction et fabrication même après la livraison et la commercialisation.

GARANTIE

MASCHINEN UND AUSRÜSTUNGEN: für alle Ausrüstungen von MONTOLIT wird eine Garantie von 2 (zwei) Jahren ab Verkaufsdatum (Rechnung / Lieferschein / Kassenzettel) gewährt. Eventuelle Fabrikationsfehler der Fliesenschneider, Fliesen-Lochschneider, Blockschneider und manuellen Ziegelschneidmaschinen sind mit einer (nach unanfechtbarem Ermessen des Technischen Büros der Firma Brevetti MONTOLIT S.p.A. anerkannten) Garantie auf Leb enszeit gedeckt. Durch unsachgemäße Benutzung oder normalen Verschleiß verursachte Schäden sind von diesen Garantieleistungen ausgeschlossen.
DIAMANTWERKZEUGE: wenig verwendete und noch nicht verschliessene Scheiben, die offensichtliche Fabrikationsfehler haben werden nach Ermessen der Technischen Abteilung der Firma Brevetti MONTOLIT S.p.A. völlig ersetzt. Scheiben, die beschädigt worden sind, weil sie für nicht geeignete Materialien verwendet wurden, werden nicht ersetzt. Beanstandungen von gelieferten Diamant-Trennscheiben können nur bis zu einem Verbrauch von 20% der Belag-bzw. Segmenthöhe angenommen werden.

Das Unternehmen Brevetti MONTOLIT fühlt sich dem hohen Qualitätsanspruch seiner Kunden stets verpflichtet. Aus diesem Grunde verwenden und liefern wir seit jeher nur Erzeugnisse von ausgezeichneter Qualität. Unsere Geschäftspraxis beruht jedoch nicht nur auf Worten, sondern stützt sich auf eindeutige schriftliche Garantien. Unsere Erzeugnisse sind gegen unwillkürlich verursachte Schäden versichert, die durch einen Konstruktionsfehler entstanden sind. Dies gilt auch nach Lieferung und Verkauf.

GARANZIA

MÁQUINAS Y EQUIPOS: para todos los equipos MONTOLIT se reconoce una garantía de 2 (dos) años a partir de la fecha de venta (factura / justificante de entrega/ ticket de compra). Las cortadoras de baldosas, perforadoras de baldosas, cortadoras de bloques y cortadoras de tejas manuales están cubiertas por una garantía de por vida sobre defectos de fabricación (reconocidos solamente por juicio exclusivo por el Servicio Técnico de la Firma MONTOLIT S.p.A). Problemas derivados de un uso inadecuado o por un uso normal se excluyen de las garantías presentes.
HERRAMIENTAS DIAMANTADORAS: es reconocida totalmente, a juicio del Servicio Técnico de la Firma MONTOLIT S.p.A, sobre discos apenas utilizados y aún no consumidos que presenten evidentes problemas de fabricación. La garantía no será reconocida para aquellos discos que estén deteriorados a causa de su uso para cortar materiales diversos a aquellos de los cuáles para los que han sido concretamente fabricados. Aquellas reclamaciones que relacionen a cualquier disco de corte serán aceptados solamente si el desgaste de la altura de la franja diamantada no ha superado el 20%.

Desde siempre, la Firma MONTOLIT utiliza y entrega materiales de primera calidad. Se trata de un empeño de seriedad y moralidad comercial que aleva a Nuestra Empresa por encima de los estándars de calidad. La seguridad y la garantía del producto constituyen para nosotros un motivo de orgullo. Una realidad operativa que no está constituída solamente de palabras, pero también de verdaderas y reales garantías escritas. Aseguramos todos nuestros productos contra daños involuntarios a causa de un accidente provocado a causa de defectos de construcción y fabricación del producto después de su entrega y comercialización.

montolit.com

Registrati sul nostro sito per ricevere news, informazioni tecniche e promozioni su tutti i nostri prodotti.

Subscribe on our website to receive news, technical information and promos on all our products.

Souscrire sur notre site internet pour recevoir informations et promotions sur tous nos produits.

Melden Sie sich auf unserer Webseite an, um Neuigkeiten, technische Informationen und Aktionen von allen unseren Produkten zu erhalten.

Suscribirse en nuestro sitio web para recibir información y promociones en todos nuestros productos.

Brevetti Montolit S.p.A.

Sedi operative/*Company headquarters:*
Largo Cav. Montoli - 21050 Cantello (VA) Italy
Via Varese 4/A - 21050 Cantello (VA) Italy

Sede legale/*Legal head office:*
Via Turconi, 25 - 21050 Cantello (VA) Italy

Tel. ++39 0332 419 211
Fax ++39 0332 418 444

www.montolit.com
info@montolit.com

Join our community on:

Montolit is technical partner of:

UNIONE EUROPEA DELLE ASSOCIAZIONI NAZIONALI DI SETTORE DELLE PIASTRELLE
THE EUROPEAN UNION OF NATIONAL TILE INSTALLER ASSOCIATIONS
UNION EUROPÉENNE DES FEDERATIONS DES ENTREPRISES DE CARRELAGE
DIE EUROPÄISCHE UNION NATIONALER FLIESENFACHVERBÄNDE
LA UNION EUROPEA NACIONAL ASOCIACIONES PROFESIONALES DE AZULEJOS

Schweizerischer Plattenverband **SPV**
Association Suisse du Carrelage **ASC**
Associazione Svizzera delle Piastrelle **ASP**

Distributore autorizzato | *Authorised dealer* | Distributeur autorisé
Autorisierter Händler | Distribuidor autorizado

cod. Catalogosp - Printed in ITALY